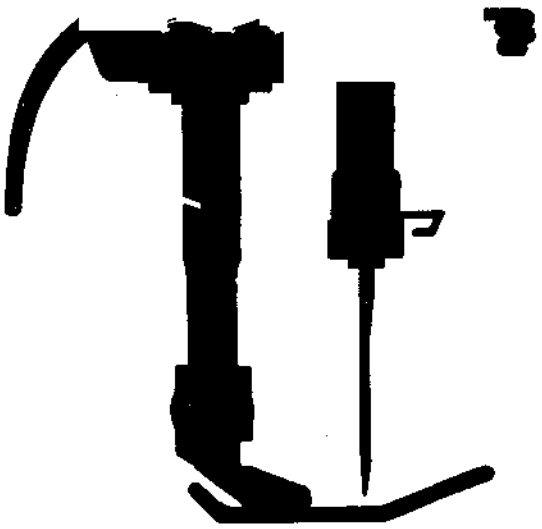

2502, 2543, 3314, 3317, 3343

SINGER

SINGER*

Regional Factory Customer Service Centers

ARIZONA
6102 N 16th St
Phoenix, AZ 85016
(602) 274-9006
#7813 Mark Hopkins

CALIFORNIA
14399 Paramount Blvd
Paramount, CA 90723
(310) 531-6352
#7394 Robert Carter

4737 Auburn Blvd
Sacramento, CA 95841
(916) 334-0322
#7878 Frank Dorado

740 El Camino Real
San Carlos, CA 94070
(415) 592-8065
#7580 Rene Arroyo

4364 Twain Ave 1
San Diego, CA 92120
(619) 280-9387
FAX: (619) 280-9186
#7812 Mario Romero

COLORADO
7865 W 16th Ave
Lakewood, CO 80215
(303) 232-0283
#7589 Tim Kaltenbaugh

FLORIDA
3442 Beach Blvd
Jacksonville, FL 32207
(904) 396-1578
#5689 Sam Jackson

7875 Gateway Mall
St. Petersburg, FL 33702
(813) 577-6263
FAX: (813) 576-0359
#5683 Paul Jastrem

GEORGIA
3501 Memorial Dr
Decatur, GA 30032
(404) 289-3510
#5692 Pat Patterson

ILLINOIS
2316 E. Rand Rd
Arling. Hgts, IL 60004
(708) 253-3325
FAX: (708) 253-3389
#3098 Bob Nichols

INDIANA
Esquire Plaza
8137 Pendleton Pike
Indianapolis, IN 46226
(317) 897-6855
#3285 Lee Robertson

IOWA
419 Brady Street
Davenport, IA 52801
(319) 322-8092
#3596 Kent Mohr

MARYLAND
8560 Laureldale Dr
Laurel, MD 20724
(410) 792-4530
#5798 John Norton

MICHIGAN
785 East Big Beaver
Troy, MI 48084
(313) 528-1670
(800) 989-6772
#3198 Tim Robinson

MINNESOTA
1031 E Moore Lake Dr NE
Fridley, MN 55432
(612) 571-7113
#3597 Roger Aho

MISSOURI
Afshari Plaza
7177 N Lindbergh Blvd
Hazelwood, MO 63042
(314) 895-1119
FAX: (314) 895-4502
#3696 Jerry Heaton

5158 Ararat Dr
Kansas City, MO 64129
(816) 861-6161
#7192 Ron Davis

NEW JERSEY
488 Chestnut St
Union, NJ 07083
(908) 851-9797
FAX: (908) 851-9798
#2297 Bruce Crawford

NEW YORK
3056 Burnet Ave
Syracuse, NY 13206
(315) 433-5215
#2594 Josie Friebe

NORTH CAROLINA
30 E. Rolling Hill Rd.
Lakeside Park
Mooresville, NC 28115
(704) 663-3776
#5793 Geary Peel

OHIO
Silverton Ctr
6928 Montgomery Rd
Silverton, OH 45236
(513) 793-7977
FAX: (513) 793-8227
#3798 Ray Hinkle

4058 Fishcreek Rd
Oregon Trails Plaza
Stow, OH 44224
(216) 686-1710
#2793 Tim Cope

OKLAHOMA
9720D East 31st St
Tulsa, OK 74146
(918) 622-9277
#7678 Bill George

OREGON
2613 SE 122nd Ave
Portland, OR 97236
(503) 760-4780
FAX: (503) 761-6119
#7697 James Skelton

PENNSYLVANIA
2063-A Route 286
Pittsburgh, PA 15239
(412) 733-1114
#2795 Ray Walwender

RHODE ISLAND
38 East Ave
Pawtucket, RI 02860
(401) 724-5347
#2097 Dick McCaffery

TENNESSEE
3664 Cherry Rd
Memphis, TN 38118
(901) 365-6613/14
FAX: (901) 794-4064
#5095 Hosea Montgomery

TEXAS
Royal Hines Bus. Park
11181 Harry Hines Blvd
Suite 128
Dallas, TX 75229
(214) 241-4222
#7082 James Stevens

6003-B Bellaire Blvd
Houston, TX 77081
(713) 664-1478
#5295 John Moore

UTAH
7827 South Redwood
West Jordan, UT 84088
(801) 566-2031
#7696 Tom Sessions

WASHINGTON
1519 130th Ave NE
Bellevue, WA 98005
(206) 462-1274
#7586 Tom Massie

WEST VIRGINIA
5006 Mac
Corkle Ave SE
Charleston, WV 25304
(304) 925-8288
#5779 Frank Reed

WISCONSIN
8203 W Silver Sprgs Rd
Milwaukee, WI 53218
(414) 438-1889
#3496 Mick Mosher

WESTERN REGIONAL VP
Tony Nasralla
(310) 630-1358
FAX: (310) 630-1304
Paramount, CA 90723

EASTERN REGIONAL VP
Glenn Dolan
(313) 528-1670
FAX: (313) 528-0650
Troy, MI 48084

CRVR - SINGER
7192 Kalanianaole
Honolulu, HI 96825
(808) 396-9259

Rev. 03/93

Printed in Brazil

SINGER

SEWING MACHINE MODEL 3317

(Machine with built-in straight stitch and 4 pattern discs)

* ACCESSORIES INCLUDED (see pages 8-10 for reference)

1. General Purpose Needle Plate and Presser Foot (on machine)
2. Feed Cover 3. Needlepack 5. Transparent bobbins
12. Buttonhole presser foot 13. Blindstitch hem presser foot

* ADDITIONAL (for purchase) ACCESSORIES (Page 8-10)

4. Button sewing foot 6. Twin-needle and spool pin 7. Felt
8. Straight stitch presser foot and needle plate 9. Special Purpose presser foot 10. Zipper foot 11. Lint brush 14. Oil Container

* PATTERN DISCS INCLUDED (see page 10-12 for reference

1. Plain zig-zag (on machine) 2. Multi zig-zag stitch 3. Blindstitch
37. Elastic stretch stitch

* 17 STITCH FUNCTIONS

1. Straight Stitch (page 26)
2. Left Needle Position Straight Stitch (page 26)
3. Right Needle Position Straight Stitch (page 26)
4. 1.5 mm Width Zig Zag Stitch (page 36)
5. 3.0 mm Width Zig Zag Stitch (page 36)
6. 4.5 mm Width Zig Zag Stitch (page 36)
7. 6.0 mm Width Zig Zag Stitch (page 36)
8. Satin Stitch (page 38)
9. Buttonhole Sewing (page 63)
10. Button Sewing (pages 41-42-43)
11. Darning (page 33)
12. Monogramming (page 38)
13. Embroidery (page 38)
14. Applique (page 38)
15. Multi-Stitch Zig Zag (page 46)
16. Blindstitch (page 39(
17. Elastic Stretch Stitch (page 47)

* UNIVERSAL INSTRUCTION BOOK

Your machine will sew all functions detailed in the book except those which require interchangeable pattern discs and four-step buttonhole.

SINGER CUSTOMER ASSISTANCE IN THE U.S.A.
TOLL-FREE NUMBER: 1-800-877-7762

Congratulations

As the owner of a new Singer sewing machine, you are about to begin an exciting adventure in creativity. From the moment you first use your machine, you will know you are sewing on one of the easiest to use sewing machines ever made.

In addition to the many familiar SINGER exclusives, this machine offers you these features:

- Zig-zag stitching for buttonholes, mending and decorative stitches.
- Built-in 4-step buttonholer. (For machines which have this characteristic).
- Blindstitching for invisible hems. (For machines which have this characteristic).
- Easy to find "Letter-Coded" Accessories.
- Drop in front bobbin for easy, quick bobbin replacement.
- Simple stitch length dial and push button reverse stitching.
- Snap-on presser feet that are quickly removed and easily replaced.
- One-way needle insertion that makes it impossible to insert the needle incorrectly.
- Built-in light and motor.
- Left-Center-Right needle position.
- Presser foot pressure self-regulating.

May we recommend that, before you start to use your sewing machine, you discover the many advantages and the ease of operation by going through this instruction book, step by step, seated at your machine.

To ensure that you are always provided with the most modern sewing capabilities, the manufacturer reserves the right to change the appearance, design or accessories of this sewing machine when considered necessary.

*A Trademark of The Singer Company

Copyright © 1991 Singer Sewing Machine Company
All rights reserved throughout the world.

Enhorabuena

Como propietario de una nueva máquina de coser Singer, está a punto de comenzar una apasionante aventura de creatividad. Desde el primer momento, sabrá que está cosiendo con una de las máquinas de coser más sencillas de manejar que jamas se ha fabricado.

Además de las muchas exclusividades SINGER, esta máquina le ofrece las siguientes características:

- Punto zig-zag para remiendos y adornos.
- Sistema incorporado para hacer ojales en 4 tiempos. (Para máquinas que poseen esta característica).
- Puntada ciega para costuras invisibles. (Para máquinas que poseen esta característica).
- Accesorios de facil identificación mediante "codificación de letras".
- Bobina de colocación frontal para recambio sencillo y rápido.
- Dial para longitud del punto y botón para puntada reversible.
- Prensatelas de colocación instantánea, que se quita y pone con rapidez y facilidad.
- Inserción de la aguja en una sóla posición que hace imposible su colocación incorrecta.
- Luz integrada y motor integrado.
- Tres posiciones de agujas.
- Presión del prensatelas automática.

Nos permitimos recomendarle que antes de comenzar a utilizar su máquina de coser, descubra todas las ventajas y la facilidad del manejo al hojear el libro de instrucciones, paso a paso, sentada delante de su máquina.

Con el fin de que siempre tenga las características de costura más modernas, el fabricante se reserva el derecho de modificar la apariencia, diseño o accesorios de esta máquina de coser cuando lo estime necessario.

*Una marca de fábrica de The Singer Company

Reproducción © 1991 Singer Sewing Machine Company
Reservados todos los derechos mundialmente.

Félicitations

Vous voici propriétaire d'une nouvelle machine à coudre. Dès le départ, vous devez savoir quelle est la manière la plus aisée de vous en servir.

En plus des exclusivités SINGER bien connues, cette machine vous offre les caractéristiques suivantes:

- Point zig-zag pour boutonnières, reprises et décoration.
- La boutonnière quatre temps. (Pour machine que a cette caractéristique).
- Le point caché pour les ourlets. (Pour machine que a cette caractéristique).
- La selection facile des accessoires grâce aux lettres repères.
- La mise en place facile de la canette.
- Le disque de longueur de point et le bouton-poussoir de marche arrière.
- Les pieds presseurs à enclenchement direct, rapides et faciles à remplacer.
- Le pince-aiguille à sens unique qui évite une mauvaise mise en place de l'aiguille.
- Moteur et lampe sout installés dans le corps de la machine.
- Aiguille en trois positions.
- Pression automatique du pied presseur.

Nous vous recommandons avant de commencer à coudre, de lire cette brochure, étape par étape, assise devant votre machine.

Pour toujours mettre à votre disposition les derniers perfectionnements de la technique, le fabricant se réserve le droit de changer l'apparence des accessoires de ce modèlé s'il le juge nécessaire.

*Une marque de fabrique de The Singer Company
Copyright © 1991 Singer Sewing Machine Company
Tous droits réservés dans l'ensemble du monde.

Dear Customer:

We recommend that for future reference you record the Serial Number of your Sewing Machine in the space provided.

Refer to illustration at right for location of Serial Number on your machine.

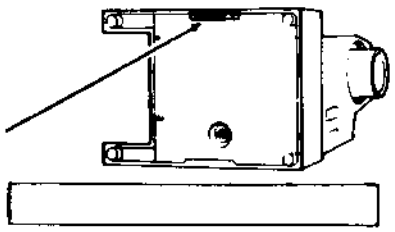

Serial No.

Estimado Cliente:

Recomendamos para su futura referencia registre el Número de Serie de su Máquina de Coser en el lugar asignado para ello.

Observe la ilustración de la derecha para localizar el No de Serie de su máquina

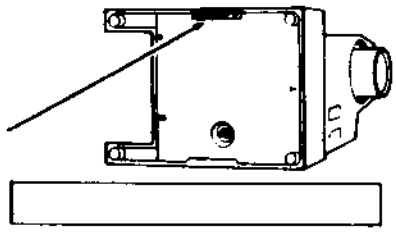

Número de serie

Nous vous recommandons d'inscrire le numéro de série de votre machine à coudre dans l'espace à cet effet, ci-dessous, en cas de besoin.

Consultez l'illustration ci-contre pour connaître l'emplacement du numéro de série sur votre machine

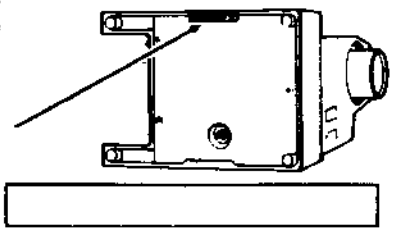

No. de série

Table of contents

Important safety instructions 4

1. **Getting to know your machine** 7
   - Principal parts 7
   - Accessories/Additional accessories 8/10
   - Discs 10/12
2. **Getting ready to sew** 13
   - Operating the machine 13
   - Choosing and changing needles 13
   - Fabric, thread and needle table 14
   - Attaching the feed cover 16
   - Removing and replacing the extension table 16
   - Changing the needle plate 17
   - Changing presser feet 18
   - Changing screw-on presser feet 19
   - Winding a bobbin 20
   - Inserting a bobbin 22
   - Raising the bobbin thread 23
   - Threading the machine 24
3. **Straight Stitching** 26
   - Stitch width selector 26
   - Needle position selector 26
   - Stitch length selector 26
   - Reverse stitch button 26
   - Sewing a seam 28
   - Sewing in reverse 29
   - Starting a seam 30
   - Adjusting thread tension 31/32
   - Darning 33
   - Inserting a zipper 34
4. **Zig-zag stitching** 35
   - Needle position selector 35
   - Stitch width selector 36
   - Adjusting stitch length 36
   - Zig-zag stitch 37
   - Satin stitching 38
   - Blindstitch 39/40/41
   - Attaching a button 41/42/43
5. **Pattern stitching** 44
   - Selecting a stitch 44
   - Changing pattern discs 44/45
   - Examples of stitch patterns 46/47
6. **Four step buttonhole** 48/49/50/51
7. **Free-arm sewing** 52/53
8. **Twin needle sewing** 54/55
9. **Caring for your machine** 56
   - Removing and replacing the bobbin case 56/57
   - Cleaning the machine 58/59
   - Lubricating the machine 59
   - Changing the light bulb 60

Performance checklist 61

Manual buttonholes 63

Tabla de contenido

Precauciones importantes 5

1. **Conocimiento de su máquina** 7
   - Partes principales 7
   - Accesorios/Accesorios adicionales 9/10
   - Discos 10/11/12
2. **Preparación para coser** 13
   - Manejo de la máquina 13
   - Selección y cambio de agujas 13
   - Tabla de tejido, hilo y aguja 14/15
   - Cómo quitar y poner la base de extensión 16
   - Cambio plancha de aguja 17
   - Colocación plancha cubre arrastre 17
   - Cambio prensatelas 18
   - Cambio de prensatelas a tornillo 19
   - Devanado de una bobina 21
   - Inserción de una bobina 22
   - Extracción hilo de la bobina 23
   - Enhebrado de la máquina 25
3. **Punto recto** 27
   - Selector anchura del punto 27
   - Selector posición de aguja 27
   - Selector longitud del punto 27
   - Botón puntada reversible 27
   - Realización de una costura 28
   - Costura reversible 29
   - Comienzo de una costura 30
   - Ajuste tensión del hilo 31/32
   - Zurcido 33
   - Inserción de una cremallera 34
4. **Punto zig-zag** 35
   - Selector posición de aguja 35
   - Selector anchura del punto 36
   - Ajuste longitud del punto 37
   - Punto zig-zag 37
   - Punto de realce 39
   - Puntada invisible 40/41
   - Pegado de botones 41/42/43
5. **Coser con modelos de puntos** 44
   - Cómo seleccionar un punto 44
   - Cómo cambiar el disco del modelo ... 44/45
   - Ejemplos de los discos de costura 46/47
6. **Ojales en cuatro tiempos** 48/49/50/51
7. **Costura con base libre** 52/53
8. **Costura con aguja doble** 54/55/56
9. **Cuidado de su máquina** 57
   - Desmontaje y montaje caja de bobina 57/58
   - Limpieza de la máquina 58/59
   - Engrase de la máquina 59
   - Cambio de la bombilla 60

Lista de verificaciones 61/62

Como hacer ojales manualmente 64

Table des matières

Important 5

1. **Faites connaissance avec votre machine** 7
   Pièces principales 7
   Accessoires/Accessoires complementaires 9/11
   Disques 11/12
2. **Pour bien coudre** 13
   Fonctionnement de la machine 13
   Choisir et changer l'aiguille 13
   Tableau des fils, aiguilles, tissus 15
   Pour dégager le bras-libre 16
   Comment changer la plaque à aiguille 17
   Mise en place de la plaque à repriser 17
   Comment changer les semelles à enclenchement direct 19
   Comment changer les pieds presseurs 19
   Bobinage de la canette 21
   Mise en place de la canette 22
   Remonter le fil de canette 23
   Enfilage de la machine 25
3. **Le point droit** 27
   Sélecteur de largeur de point 27
   Sélecteur de position d'aiguille 27
   Sélecteur de longueur de point 27
   Marche arrière 27
   Assembler une couture 29
   Couture en marche arrière 29
   Débuter une couture 30
   Réglage de la tension 31/32
   Repriser 33
   Poser une fermeture à glissière 35
4. **Couture au point de zig-zag** 35
   Sélecteur de position d'aiguille 35
   Sélecteur de largeur de point 36
   Réglage de la longueur de point 37
   Point de zig-zag 38
   Point de bourdon 39
   Point caché 40/41
   Coudre un bouton 41/42/43
5. **Points-motifs** 44
   Selection d'un point 44
   Comment changer les disques 44/45
   Examples de disques de couture 46/47
6. **Boutonnière 4 temps** 48/49/50/51
7. **Couture avec le bras-libre** 52/53
8. **Couture à l'aiguille jumelée** 54/55/56
9. **Nettoyage de la machine** 57
   Retirer et remplacer le support de canette 57/58
   Nettoyer la machine 58/59
   Lubrification de la machine 59
   Changer l'ampoule 60

Que faire si 62
Boutonnières 64

For European Territories:

This product is suppressed for radio and television interference with the International Electrotechnical Commission requirements of the CISPR.

Machines for Great Britain:

Machines for Great Britain and some other countries having similar wiring standards are shipped from the factory without a plug for connection to the mains. The wires in this mains lead are coloured in accordance with the following code:

Blue: neutral (**N**) Brown: live (**L**)

As the colours of the wires in the mains lead of this appliance may not correspond with the coloured markings identifying the terminals in your plug, proceed as follows:

The wire which is coloured blue must be connected to the terminal which is marked with the letter **N** or coloured black. The wire which is coloured brown must be connected to the terminal which is marked with letter **L** or coloured red. If a 13 Amp. (BS 1363) plug is used, a 3 Amp. fuse must be fitted, or if any other type of plug is used, a 5 Amp. fuse must be fitted either in the plug or adaptor or at the distribution board.

Neither core is to be connected to the earth terminal of a three-pin plug.

IMPORTANT SAFETY INSTRUCTIONS

When using this machine, basic safety precautions should always be followed including the following:

Read all instructions before using this machine.

DANGER — To reduce the risk of electric shock:

- The machine should never be left unattended when plugged in. Always unplug the machine from the electric outlet immediately after using and before cleaning.
- Always unplug before relamping. Replace bulb with the same type rated 15 watts. Be sure to replace the face plate which covers the light bulb before operating the machine.

WARNING — To reduce the risk of burns, fire, electric shock or injury to persons:

- Be sure that the electrical voltage of the socket outlet (wall receptacle) is the same as the rated voltage of the motor.
- Use this machine only for its intended use as described in this Operator's Guide. Use only attachments recommended by the manufacturer as contained in the Operator's Guide.
- To disconnect, turn all controls to the off ("0") position, then remove plug from outlet.
- Disconnect the power-line plug from the socket outlet or switch the machine off when making any adjustments in the needle area, such as threading needle, changing needle, changing throat plate or changing presser foot, etc.
- Always unplug the machine from the electrical outlet when removing covers, lubricating, or when making any other user servicing adjustments mentioned in the Operator's Guide.
- Do not attempt to adjust the motor belt. Contact your nearest Service Center should any adjustment be required.
- Do not unplug by pulling on cord. To unplug, grasp the plug, not the cord.
- Handle the foot controller with care and avoid dropping it on the floor. Be sure not to place anything on top of it.
- Always use the proper throat plate. The wrong plate can cause the needle to break.
- Do not use bent needles.
- When sewing, keep fingers away from all moving parts. Special care is required around the sewing machine needle.
- Do not pull or push fabric while stitching. It may deflect the needle causing it to break.
- Before removing the bobbin case, remove plug from the socklet outlet.
- For double insulated machines, when servicing use only identical replacement parts.
- Never operate the machine if it has a damaged cord or plug, if it is not working properly, if it has been dropped or damage, or dropped into the water. Return the machine to the nearest authorized dealer or Service Center for examination, repair, electrical, or mechanical adjustment.
- Never operate the machine with any air openings blocked. Keep ventilation openings of the machine and foot controller free from the accumulation of lint, dust, and loose cloth.

Downloaded from www.Manualslib.com manuals search engine

- Never drop or insert any object into any opening.
- Do not use outdoors.
- Do not operate where aerosol (spray) products are being used or where oxygen is being administered.
- Do not allow to be used as a toy. Close attention is necessary when the machine is used by or near children.

SAVE THESE INSTRUCTIONS

Servicing should be performed by an authorized service representative.

This product is intended for household use.

Precauciones importantes

1. Desconecte la máquina de la red al cambiar las agujas, prensatelas o planchas de agujas, o al dejar la máquina desatendida. Esto elimina la posibilidad de hacer funcionar la máquina al presionar el controlador de velocidad accidentalmente.
2. Antes de sacar la caja de bobina, desconecte la máquina de la red.
3. Debido al movimiento ascendente y descendente de la aguja, deberá trabajar cuidadosamente y observar el área de costura al manejar la máquina.
4. No tire del género al coser, ya que esto puede desviar la aguja y producir su rotura.
5. Antes de limpiar su máquina, desconéctela.
6. No intente ajustar la correa del motor. Póngase en contacto con el taller autorizado más cercano en el caso de necesitar cualquier ajuste.
7. Antes de cambiar la bombilla, asegúrese de haber desconectado el enchufe de la red. Antes de accionar la máquina, asegúrese de haber colocado la placa frontal que cubre la bombilla.
8. Esta máquina está diseñada para usar bombillas de 15 W. como máximo.

Este producto ha sido suprimido para hacer frente a los parásitos de la radio y de la televisión, de conformidad con las exigencias formuladas por la Comisión Electrotécnica Internacional de la CISPR.

Important

1. Débranchez la machine lorsque vous changez d'aiguilles, de pieds presseurs ou de plaque à aiguille ou lorsque vous abandonnez votre machine d'une façon inopinée. Cette précaution élimine une mise en marche accidentelle.
2. Avant de retirer le support de canette, débranchez la machine.
3. A cause du mouvement de l'aiguille, faites attention et surveillez la zone de travail.
4. Ne tirez pas le tissu pendant la couture, cela risque de tordre l'aiguille ou de la casser.
5. Avant de nettoyer votre machine débranchez-la.
6. N'essayez pas d'ajuster la courroie du moteur. Ce réglage sera fait par votre magasin SINGER.
7. Avant de changer l'ampoule, débranchez votre machine et replacez la plaque de protection avant de remettre la machine en marche.
8. Utilisez pour votre machine des ampoules de 15 watts maximum.

Ce matériel est garanti anti-parasité radio et télévision par la Commission CISPR.

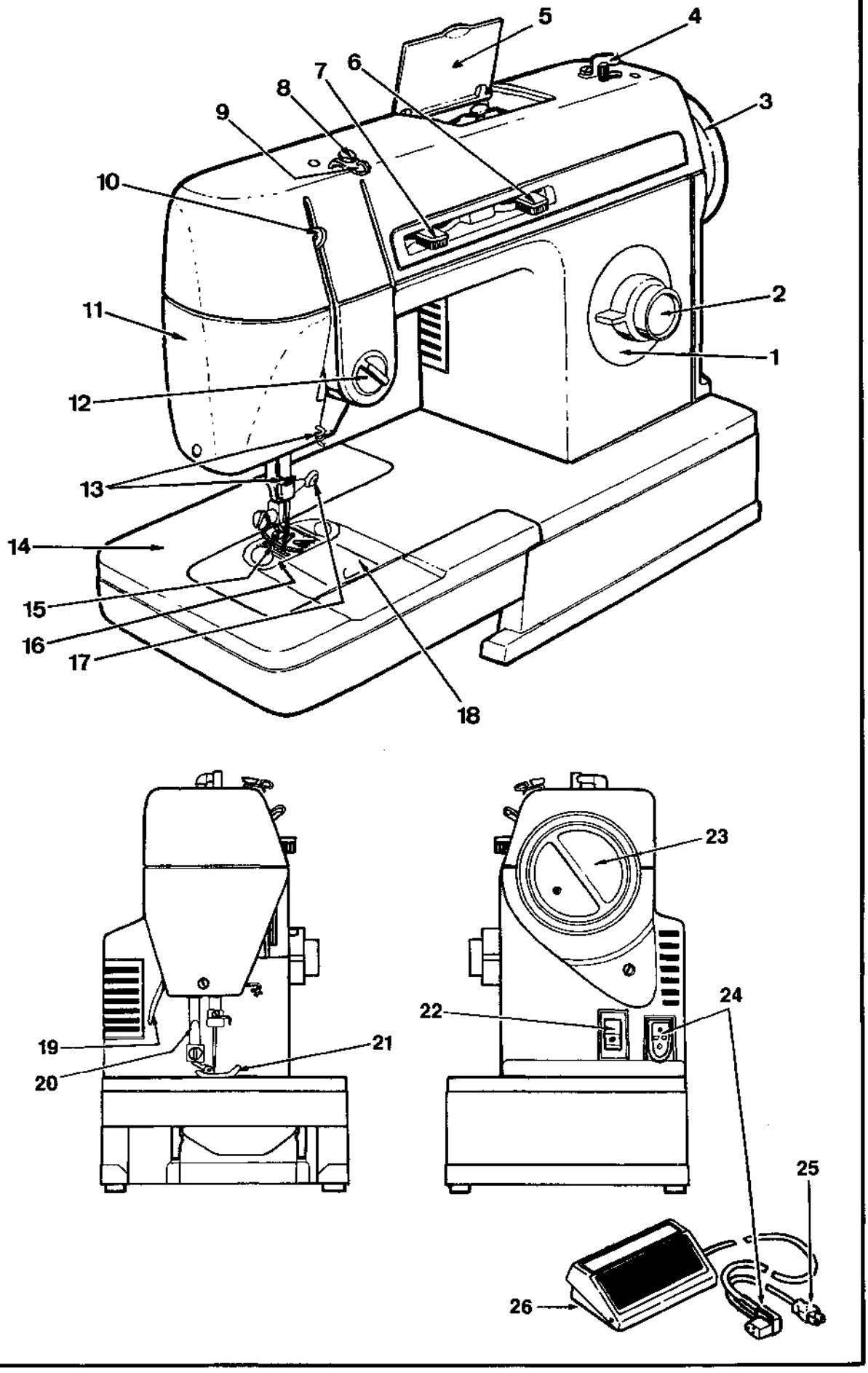
1
2
3
4
5
6
7
8
9
10
11
12
13
14
15
16
17
18
19
20
21
22
23
24
25
26

1. Getting to know your machine

Principal parts

1. Stitch length dial/four-step buttonhole
2. Push button reverse
3. Hand wheel
4. Bobbin winder
5. Arm top cover lid
6. Needle position selector
7. Stitch width lever
8. Bobbin winder tension disc
9. Thread guide
10. Take up lever
11. Face plate
12. Needle thread tension dial
13. Thread guides
14. Removable extension table
15. Feed system
16. Needle plate
17. One-way needle clamp
18. Slide plate
19. Presser foot lifter
20. Thread cutter
21. Presser foot
22. Power and light switch
23. Hand wheel knob
24. Machine plug
25. Electrical lead
26. Foot control

---

1. Conocimiento de su máquina

Partes principales

1. Dial longitud del punto y ojales en cuatro tiempos
2. Boton punto reversible
3. Volante
4. Devanador
5. Cubierta del disco
6. Selector posición aguja
7. Palanca anchura del punto
8. Disco tension del devanador
9. Guia-hilo
10. Palanca tira-hilos
11. Placa frontal
12. Dial tension hilo de la aguja
13. Guias-hilo
14. Base de extension desmontable
15. Sistema de arrastre
16. Plancha de aguja
17. Sujetador aguja de posición unica
18. Placa correderа
19. Elevador prensatelas
20. Corta-hilos
21. Prensatelas
22. Interruptor fuerza y luz
23. Aislador volante para bobinado
24. Enchufe máquina
25. Cordon
26. Controlador velocidad

---

1. Faites connaissance avec votre machine

Pièces principales

1. Sélecteur de longueur de point/boutonnière 4 temps
2. Bouton de marche arrière
3. Le volant
4. Devidoir
5. Couvercle du disque
6. Sélecteur de position d'aiguille
7. Sélecteur de largeur de point
8. Tension du devidoir
9. Guide-fil
10. Releveur de fil
11. Plaque de face
12. Bloc tension
13. Guides-fils
14. Tablette amovible
15. Griffes d'entrainement
16. Plaque à aiguille
17. Pince aiguille à sens unique
18. Plaque glissière
19. Releveur du pied presseur
20. Coupe fil
21. Pied presseur
22. Interrupteur moteur-lampe
23. Debrayage
24. Fiche de branchement
25. Prise de branchement électrique
26. Rhéostat

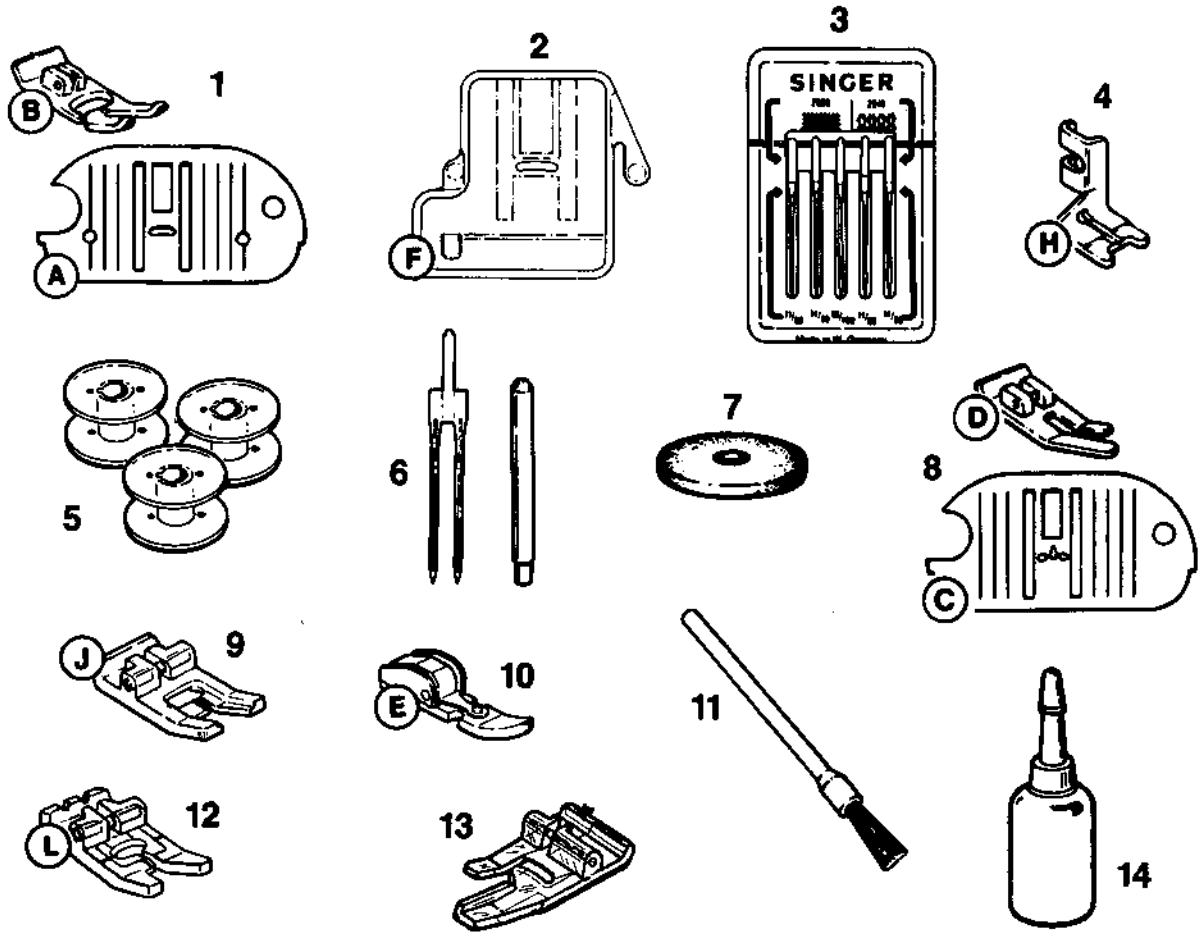

Accessories

The following accessories are designed to simplify your sewing projects and increase the versatility of your machine. (See pages 10 and 11 for listing of accessories included with your model).

The letter in a circle adjacent to the illustrated part is reproduced on the part itself to help you select the correct attachment for the type of work you are doing.

Optional Accessories for your sewing machine are available for purchase at your SINGER dealer.

1. **General purpose needle plate (A) and presser foot (B)** are on your machine when delivered. Use together for alternating between straight and zig-zag stitching.
2. **Feed cover (F)** is used to prevent the feed from moving the fabric when darning or free motion embroidery.
3. **Needlepack** includes an assortment for sewing various types of fabrics.
4. **Button sewing foot (H)** is used to hold any two-hole or four-hole button securely for stitching.
5. **Transparent bobbins** for easy viewing of thread supply.
6. **Twin needle and spool pin** are used to stitch two parallel rows of decorative stitching simultaneously. When using twin-needle for decorative stitching, set stitch width lever to zig-zag mid range.
7. **Felt** for twin needle spool pin.
8. **Straight stitch presser foot (D) and needle plate (C)** are used together when straight stitching lightweight fabrics or when your fabric or sewing procedure requires close control.
9. **Special purpose presser foot (J)** is used for decorative and zig-zag sewing.
10. **Zipper foot (E)** is used for inserting zippers and stitching corded seams.
11. **Lint brush** is used for cleaning hard to reach areas on your sewing machine.
12. **Buttonhole presser foot (L)** is used with the General Purpose Needle Plate to make four-step buttonholes.
13. **Blindstitch hem presser foot** is used to position the hem for blindstitch hemming.
14. **Oil container** for machine lubrication.

Accesorios

Los siguientes accesorios, suministrados con su máquina de coser, están diseñados para simplificar sus proyectos de costura y aumentar la versatilidad de su máquina.

La letra que observa al lado de la parte ilustrada está grabada en el accesorio y servirá para asegurarle que ha seleccionado el accesorio adecuado para su propósito.

Los accesorios adicionales para su máquina puede adquirirlos en su centro de costura.

1. **La plancha de aguja (A) y el prensatelas (B)** colocados en su máquina desde fábrica. Utilícelos conjuntamente para alternar entre una puntada recta y zig-zag.
2. **La plancha cubre arrastre (F)** se utiliza para impedir que la tela sea arrastrada al zurcir o bordar.
3. El **paquete de agujas** incluye un surtido para coser varios tipos de tejidos.
4. **Prensatelas para coser botones (H):** se utiliza para sujetar con seguridad y coser botones de dos o cuatro agujeros.
5. **Bobinas transparentes** para ver fácilmente la existencia de hilo.
6. **Aguja doble y portacarrete:** se utilizan para coser simultáneamente dos líneas paralelas de puntos decorativos.
7. **Fieltro**: para el portacarrete adicional.
8. **Prensatelas para costura en recto (D) y plancha de aguja (C):** se utilizan conjuntamente al coser en recto tejidos ligeros o cuando su tela o el proceso de costura requieren un control más preciso.
9. **Prensatelas de uso especial (J)** para costuras decorativas y en zig-zag.
10. **Prensatelas para cremalleras (E)** para insertar cremalleras y realizar costuras con cordón.
11. **Escobilla limpiadora:** se utiliza para limpiar las áreas de acceso difícil.
12. **Prensatelas para ojales (L)** se utiliza con la Plancha de Aguja de Uso General para hacer ojales en cuatro tiempos.
13. **Prensatelas para dobladillos con puntada invisible,** útil para situar el dobladillo al coserlo con puntada invisible.
14. **Aceitera:** para engrasar la máquina.

Accessoires

Les accessoires suivants sont fournis avec votre machine pour faciliter la couture et augmenter les possibilités de votre machine.

La lettre que vous voyez illustrée se trouve sur la pièce elle-même et vous permet de sélectionner rapidement l'accessoire correspondant à vos besoins.

Vous pouvez vous procurer les accessoires complémentaires dans votre magasin SINGER.

1. **Plaque à aiguille universelle (A) et pied presseur universel (B):** c'est l'équipement de votre machine lors de la livraison. Ces deux accessoires sont à utiliser conjointement pour passer rapidement du point droit au point de zig-zag.
2. **Couvre-griffes (F):** élimine l'action des griffes d'entrainement pour réaliser reprises et broderies à main levée.
3. **Assortiment d'aiguilles:** de différentes grosseurs et pour différents types de tissus.
4. **Pied pour poser les boutons (H).** Il vous permet la pose des boutons plats à 2 ou 4 trous.
5. **Canettes transparentes:** permettent un contrôle facile de la quantité de fil disponible.
6. **L'aiguille jumelée et le porte bobine auxiliaire.** Ces deux accessoires sont utilisés pour coudre simultanément à deux fils.
   Attention: lors de la couture à l'aiguille jumelée, la sélection de largeur de point ne doit pas dépasser le milieu.
7. **Feutre** pour le porte-bobine auxiliaire.
8. **Plaque à aiguille point droit (C) et pied presseur point droit (D).** Ces accessoires servent à l'assemblage des tissus légers.
9. **Pied bourdon (J):** vous l'utiliserez pour les points décoratifs et ceux à base de zig-zag (bourdon).
10. **Pied ganseur (E):** pour poser des fermetures à glissière et des ganses en ameublement.
11. **Le pinceau,** pour nettoyer votre machine.
12. **Pied boutonnière (L):** à utiliser avec la plaque universelle (A) pour réaliser les boutonnières 4 temps.
13. **Pied point caché:** permet de bien positionner le tissu pour la couture d'ourlets au point caché.
14. **Bidonnet d'huile.**

Machine with built-in straight stitch and zig-zag stitch

Accessories: numbers 1, 2, 3 and 5.
Additional accessories: numbers 4, 6, 7, 8, 9, 10, 11 and 14.

Machine with built-in straight stitch and 2 pattern discs

Accessories: numbers 1, 2, 3, 5, and 13.
Additional accessories: numbers 4, 6, 7, 8, 9, 10, 11, 12 and 14.
Pattern discs: numbers 1 and 3.
Note: Pattern disc # 1 is on your machine when delivered.

Machine with built-in straight stitch and 4 pattern discs

Accessories: numbers 1, 2, 3, 5, 12 and 13.
Additional accessories: numbers 4, 6, 7, 8, 9, 10, 11 and 14.
Pattern discs: numbers 1, 2, 3, 37.
Note: Pattern disc # 1 is on your machine when delivered.

Machine with built-in straight stitch and 15 pattern discs

Accessories: numbers 1, 2, 3, 4, 5, 6, 7, 9, 10, 12 and 13.
Additional accessories: numbers 8, 11 and 14.
Pattern discs: numbers 1, 2, 3, 5, 6, 7, 8, 10, 12, 13, 25, 27, 28, 31 and 37.
Note: Pattern disc # 1 is on your machine when delivered.

Machine with built-in straight stitch and 30 pattern discs

Accessories: numbers 1, 2, 3, 4, 5, 6, 7, 8, 9, 10, 12, 13 and 14.
Additional accessorie: number 11.
Pattern discs: numbers 1, 2, 3, 4, 5, 6, 7, 8, 9, 10, 11, 12, 13, 14, 15, 16, 17, 18, 19, 20, 22, 23, 25, 26, 27, 28, 29, 30, 31 and 37.
Note: Pattern disc # 1 is on your machine when delivered.

Máquina con 2 modelos de puntos

Accesorios: números 1, 2, 3 y 5.
Accesorios adicionales: números 4, 6, 7, 8, 9, 10, 11 y 14.

Máquina con 3 modelos de puntos

Accesorios: números 1, 2, 3, 5 y 13.
Accesorios adicionales: números 4, 6, 7, 8, 9, 10, 11 y 14.
Disco: número 3.

Máquina con 4 modelos de puntos

Accesorios: números 1, 2, 3, 5, 12 y 13.
Accesorios adicionales: números 4, 6, 7, 8, 9, 10, 11 y 14.
Disco: número 3.

Máquina con 15 modelos de puntos

Accesorios: números 1, 2, 3, 4, 5, 6, 7, 9, 10, 12 y 13.
Accesorios adicionales: números 8, 11 y 14.
Discos: números 1, 2, 3, 5, 6, 7, 8, 10, 12, 13, 25, 27, 28, 31 y 37.

Máquina con 30 modelos de puntos

Accesorios: números 1, 2, 3, 4, 5, 6, 7, 8, 9, 10, 12, 13 y 14.
Accesorio adicionale: número 11.
Discos: números 1, 2, 3, 4, 5, 6, 7, 8, 9, 10, 11, 12, 13, 14, 15, 16, 17, 18, 19, 20, 22, 23, 25, 26, 27, 28, 29, 30, 31 y 37.

Machine avec 2 points

Accessoires: numéros 1, 2, 3 et 5.
Accessoires complémentaires: numéros 4, 6, 7, 8, 9, 10, 11 et 14.

Machine avec 3 points

Accessoires: numéros 1, 2, 3, 5 et 13.
Accessoires complémentaires: numéros 4, 6, 7, 8, 9, 10, 11 et 14.
Disque: numéro 3.

Machine avec 4 points

Accessoires: numéros 1, 2, 3, 5, 12 et 13.
Accessoires complémentaires: numéros 4, 6, 7, 8, 9, 10, 11 et 14.
Disque: numéro 3.

Machine avec 15 points

Accessoires: numéros 1, 2, 3, 4, 5, 6, 7, 9, 10, 12 et 13.
Accessoires complémentaires: numéros 8, 11 et 14.
Disques: numéros 1, 2, 3, 5, 6, 7, 8, 10, 12, 13, 25, 27, 28, 31 et 37.

Machine avec 30 points

Accessoires: numéros 1, 2, 3, 4, 5, 6, 7, 8, 9, 10, 12, 13 et 14.
Accessoire complémentaire: numéro 11.
Disques: numéros 1, 2, 3, 4, 5, 6, 7, 8, 9, 10, 11, 12, 13, 14, 15, 16, 17, 18, 19, 20, 22, 23, 25, 26, 27, 28, 29, 30, 31 et 37.

Discs	Discos	Disques
1  Plain zig-zag stitch Zig-zag básico Point zig-zag	2  Multi zig-zag stitch Zig-zag de puntos múltiples Zig-zag multi-points	3 Blindstitch Punto ciego Point invisible
4  Scallop stitch Punto colina Point colline	5  Arrow-head stitch Punto cabeza de flecha Point fléché	6  Domino stitch Punto dominó Point domino
7  Shell stitch Punto onda Point onde	8  Solid scallop stitch Punto de festón Point de feston	9  Icicle stitch Punto hielo Point glace
10  Banner stitch Punto bandera Point drapau	11  Key stitch Punto llave Point clé	12  Walls of troy stitch Punto paredes de troya Point murs de troie
13  Diamond stitch Punto en diamante Point en diamant	14  Zig-zag points stitch Punto arcada Point arcade	15  Long oblique stitch Punto oblicuo Point diagonal
16  Half-arrow stitch Punto media flecha Point demi fléché	17  Pennant stitch Punto piramide Point piramide	18  Three step stitch Punto escalera Point escalier
19  Ball stitch Punto globo Point balon	20  Curve mending stitch Punto curvo Point curve	22  Semaphore stitch Punto electrico Point sémaphore
23  Solid pyramid stitch Punto aguila Point pyramide solide	25 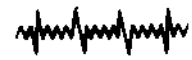 Spiny stitch Punto trompo Point epine	26  Block stitch Punto peineta Point bloc
27  Faggoting stitch Vainica (punto de pluma) Chausson (point d'arêtes)	28  Comb stitch Punto rastrillo Point peigne	29  Pavilion stitch Punto glorieta Point pavillon
30  Platform stitch Punto plataforma Point plate-forme	31  Crescent stitch Punto de media luna Point croissant	37  Elastic stretch stitch (alpine) Punto extensible elástico (alpino) Point extensible élastique (alpin)

2. Getting ready to sew

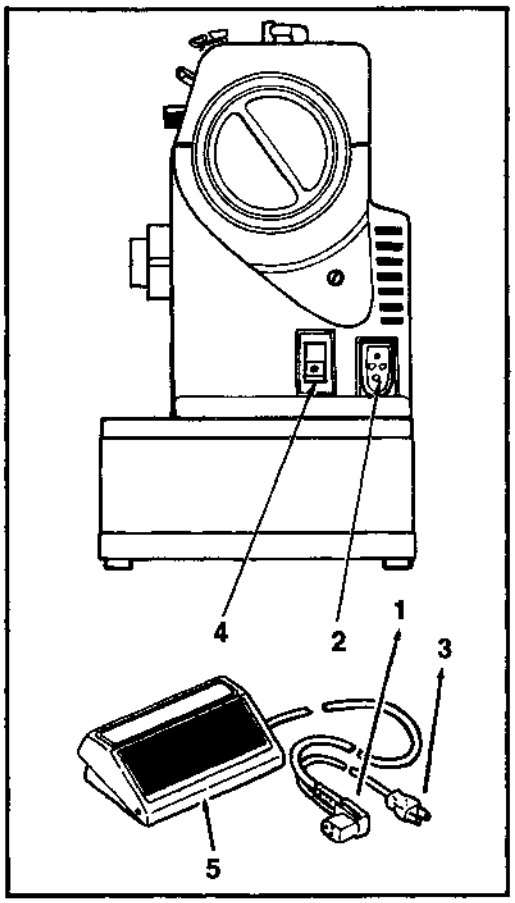

Operating the machine

Connecting the machine

Push plug (1) into the receptacle (2) at the right end of the machine. Then connect plug (3) to your socket outlet.

Running the machine

To turn on machine and sewing light, press upper portion of power switch (4). To turn off machine and light, press lower portion "O" of power switch.

To run the machine and control speed, press the foot control (5) with your foot. The harder you press, the faster the machine will sew. To stop machine, remove foot from control.

Note: Do not operate machine without fabric under the presser foot as this may damage the feed and the presser foot.

Choosing and changing needles

Important: For best results from your sewing machine, use only SINGER* needles. Check the needle package, and the Fabric, Thread and Needle Table on page 14 for the correct needle and fabric combination.

- Raise needle to its highest position.
- Loosen needle clamp screw and remove needle.
- With flat side of needle to the back, insert new needle up into clamp as far as it will go.
- Tighten needle clamp screw securely.

2. Preparación para coser

Manejo de la máquina

Conexión de la máquina

Inserte el enchufe (1) en el receptáculo (2) colocado a la derecha de la máquina. Luego conecte la clavija (3) en la toma de corriente.

Accionamiento de la máquina

Para poner la máquina en marcha y encender la luz, presionar sobre la parte superior del interruptor (4). Para apagarla presionar la parte inferior (O) de dicho interruptor.

Para accionar la máquina y controlar la velocidad, presionar con el pie el controlador de velocidad (5). A mayor presión, mayor velocidad de costura. Para parar la máquina, quite el pie del controlador.

Nota: No accionar la máquina sin tejido debajo del prensatelas ya que puede dañarse el arrastre y el prensatelas.

Selección y cambio de agujas

Importante: Para los mejores resultados de su máquina de coser, utilice sólo agujas SINGER*. Revise el paquete de agujas y la tabla de tejidos, hilos y agujas de las páginas 14 y 15, para la combinación correcta de aguja y tejido.

- Eleve la aguja a su posición más alta.
- Afloje el tornillo y saque la aguja.
- Con la parte plana de la aguja mirando hacia atrás, inserte la nueva aguja hasta llegar a su tope. • Ajuste el tornillo fuertemente.

2. Pour bien coudre

Fonctionnement de la machine

Branchement de la machine

Introduisez la fiche de branchement du rhéostat (1) dans la prise (2) à droite de la machine, puis brancher la machine à l'aide de la prise (3).

Mise sous tension de la machine

Pour coudre et éclairer votre travail, appuyez sur l'interrupteur (4). Pour éteindre, appuyez pour amener l'interrupteur (4) sur la position (O).

Pour mettre en marche la machine, appuyez sur le rhéostat (5); plus vous appuyerez, plus la vitesse de la machine augmentera. Pour arrêter, levez le pied.

Note: Poser un morceau de tissu entre le pied presseur et les griffes d'entrainement lorsque vous arrêtez votre travail.

Choisir et changer l'aiguille

Important: Sur votre machine, n'utilisez que des aiguilles SINGER*. Adoptez votre aiguille au tissu et au fil utilisé. Pour cela, reportez-vous au tableau page 15.

- Soulevez l'aiguille en position haute.
- Dévissez la vis du pince-aiguille et retirez l'aiguille.
- Insérez la nouvelle aiguille à fond dans le pince-aiguille, le côté plat du talon à l'arrière.
- Serrez la vis du pince-aiguille.

Fabric, thread and needle table

The needle and thread you choose will depend upon the fabric being sewn. The table below is a practical guide to needle and thread selection. Always refer to it before beginning a sewing project. Be sure to use the same size and type of thread in both needle and bobbin.

The fabrics below can be of any fiber: cotton, linen, silk, wool, synthetic, rayon, blends. They are listed as examples of weight.			NEEDLES	
	Fabrics	**Thread**	**Type**	**Size**
Light-Weight	Batiste Chiffon Crepe Organza Voile	Cotton-wrapped Polyester Core 100% Polyester (Extra Fine)	2020	11/80
Medium-Weight	Corduroy Flannel Gabardine Gingham Linen Muslin Wool Crepe	Cotton-wrapped Polyester 100% Polyester	2020	14/90
Medium-Heavy	Canvas Coating Denim Duck Sailcloth Upholstery	Cotton-wrapped Polyester 100% Polyester	2020 2020	16/100 18/110
Knits	Single Knits Double Knit Jersey Tricot	Cotton-wrapped Polyester 100% Polyester	Ball-Point 2045 Size 11/80, 14/100, 16/110	

†Not recommended on stretch fabrics

Tabla de tejidos, hilos y agujas

La aguja y el hilo que escoja, dependerá del género a coser. La siguiente tabla es una guia práctica de selección de agujas e hilos. Remítase siempre a ella antes de empezar un proyecto de costura. Use siempre el mismo grosor y tipo de hilo para la aguja y la bobina.

Los géneros indicados pueden ser de cualquier fibra: algodón, lino, seda, lana, sinteticos, rayón, mezclas. Se relacionan como ejemplos de peso.			Agujas	
Tejidos		**Hilo**	**Tipo**	**Tamaño**
Ligeros	Batista Gasa, Crespón	Algodón retorcido poliester 100% Poliester †Mercerizado tamaño 50	2020	11/80

Tejidos		Hilo	Agujas	
			Tipo	Tamaño
Medio Ligeros	Pana Franela Gabardina Guinga Lino Muselina Crepe de Lana	Algodón retorcido poliester 100% Poliester †Mercerizado tamaño 50 Nylon	2020	14/90
Medio Pesados	Tejidos retorcidos Lona Bayetón Denim Loneta Velamen	Algodón retorcido poliester †Mercerizado tamaño 40 †"Sobrecargado"	2020 2020	16/100 18/110
De punto	Punto retorcido Punto doble Jersey Tricot	Algodón retorcido poliester Poliester Nylon	Punta de bola 2045 Tamaño 11/80, 14/100, 16/110	

†No recomendado en tejidos elásticos

Tableau des fils, aiguilles et tissus

C'est en fonction du tissu cousu que vous allez choisir l'aiguille et le fil à utiliser. Le tableau ci-dessous vous guidera dans le choix. Consultez-le toujours avant de commencer à coudre. Utilisez toujours la même grosseur de fil pour l'enfilage supérieur et la canette.

La composition des tissus peut être: coton, lin, soie, laine, fibres synthétiques, rayonne, fibres mélangées. Les tissus sont listés ci-dessous en fonction de leurs épaisseurs.			Aiguilles	
	Tissus	**Fils**	**Catégorie**	**Size**
Legers	Batist Chiffon Crêpe	Coton mélangé Nylon Polyester Retors mercerisé 50	2020	11/80
Moyens	Velours côtelé Flanelle Gabardine Lin Crêpe de laine Mousseline de laine	Coton mélangé Polyester Retors mercerisé n° 50	2020	14/90
Epais	Lainage (manteau) Canevas Jean Ciré Vêtements de marine	Coton mélangé Polyester Retors mercerisé n° 40	2020	16/100
Tricots	Jersey Jersey double Tricot	Coton mélangé Polyester Nylon	2045	11/80 14/100 16/100

†Non recommandés pour les tissus extensibles.

Removing the extension table (for all machines which have free-arm)

Free arm sewing makes it easier to sew hard-to-reach areas.

To change machine for free arm sewing, lift right edge (1) of extension table, slide it to the left and off the machine.

To replace the extension table, slide it to the right keeping it even with the free arm, until the tabs on the right lock into place.

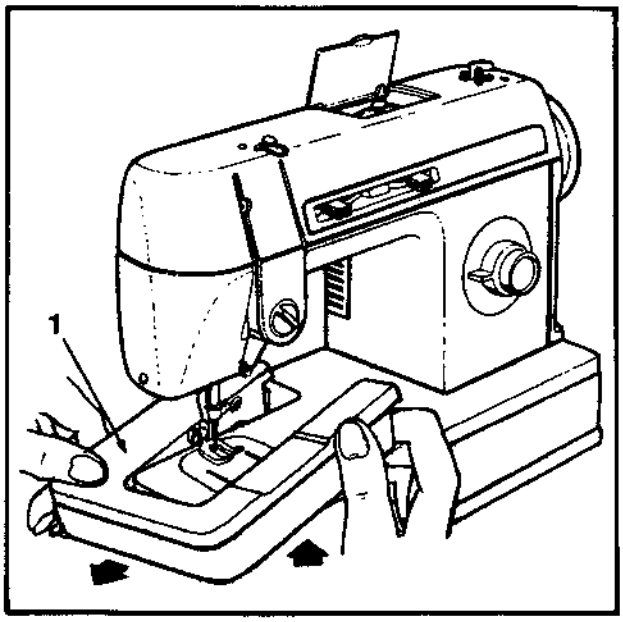

Desmontaje base de extensión (para las máquinas que poseen base libre)

La base libre permite coser en áreas de difícil acceso.

Para disponer la máquina para este tipo de costura, levante el borde de la derecha (1) de la base, deslícelo hacia la izquierda y retírelo.

Para volver a colocarlo, deslícelo hacia la derecha, manteniéndolo al nivel del brazo libre hasta llegar a su tope.

Pour dégager le bras-libre (pour machine que a bras-libre)

Le bras-libre facilite la couture tubulaire.

Pour transformer votre machine plateau en machine à bras-libre, soulevez le bord droit (1) du plateau et glissez vers la gauche pour le retirer.

Pour remettre en place le plateau, glissez-le vers la droite de part et d'autre du bras-libre jusqu'à ce que la patte de droite soit en place.

Attaching the feed cover (F)

The feed cover is used to keep the feed from moving the fabric when attaching a button, darning or sewing free-motion embroidery. To attach it, follow the directions below:

- Raise needle and presser foot.
- Open slide plate.
- Slide feed cover on top of needle plate, pressing tabs (1) and (2) into holes.
- Close slide plate.
- To remove, open slide plate and lift front edge of cover; pull it away.

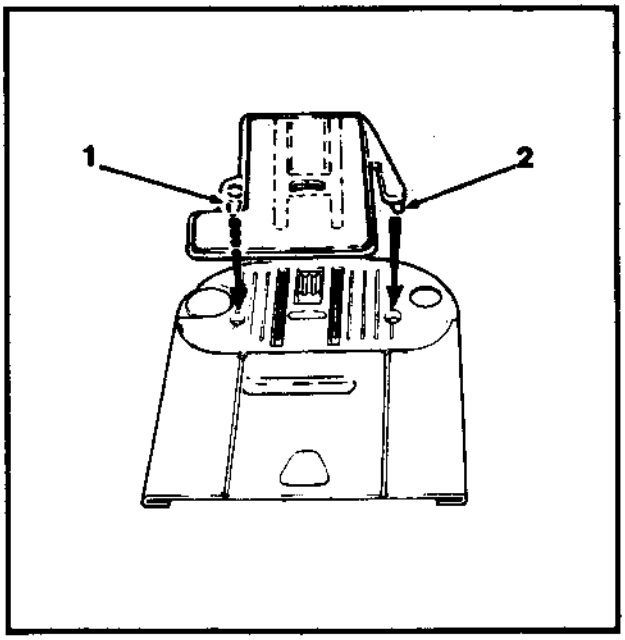

Colocación de la plancha cubre arrastre (F)

La plancha cubre arrastre se usa para aislar el género de los dientes de arrastre, al zurcir o bordar. Para colocarlo haga lo siguiente:

- Eleve la aguja y el prensatelas.
- Abra la plancha corredera.
- Deslice la plancha cubre arrastre sobre la parte superior de la plancha de aguja presionando los pivotes (1), (2) sobre los agujeros.
- Cierre la plancha corredera.
- Para quitarla, abra la plancha corredera y levante la plancha por su extremo y tire de ella.

Mise en place de la plaque à repriser (F)

Cette plaque est utilisée pour supprimer l'entrainement du tissu quand vous cousez des boutons, quand vous reprisez ou brodez à main levée.

Mise en place:

- Relevez l'alguille et le pied presseur.
- Ouvrez la plaque glissière.
- Coulissez la plaque à repriser au-dessus de la plaque glissière sous l'aiguille et amenez les ergots 1 et 2 dans les trous.
- Fermez la plaque glissière.
- Pour retirer la plaque à repriser, ouvrez la plaque glissière, soulevez le bord avant et enlevez la plaque à repriser.

Changing the needle plate (A), (C)

Your machine comes with the General Purpose Needle Plate (A) attached. The Straight Stitch Needle Plate (C) may be purchased at your sewing centre and can be attached as follows:

- Raise needle and presser foot.
- Open slide plate.
- Lift up needle plate from right corner and slide out from under foot.
- To replace needle plate, slide it under pin (1) and push it firmly to the left.
- Press down until it snaps into place.

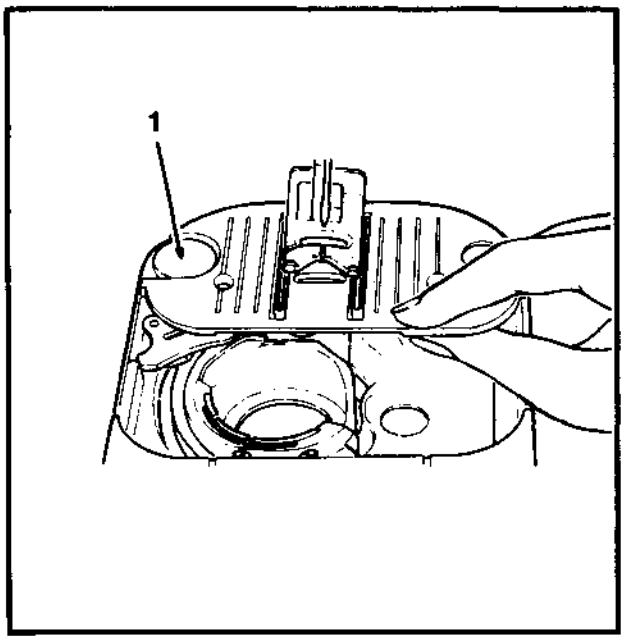

Cambio de la plancha de aguja (A), (C)

Su máquina vienen con la plancha de aguja de uso general (A). La plancha de aguja para costura recta (C) puede ser adquirida en su centro de costura y se coloca de la siguiente manera:

- Eleve la aguja y el prensatelas.
- Abra la plancha corredera.
- Suba la plancha de aguja desde la esquina de la derecha y quítela por debajo del prensatelas.
- Para colocarla, deslícela debajo del perno (1) y presione hacia el lado izquierdo.
- Presione hasta que encaje en su sitio.

Comment changer la plaque à aiguille (A & C)

Votre machine est livrée équipée de la plaque à aiguille universelle (A). La plaque à aiguille point droit (C) peut vous être vendue par votre magasin SINGER.

Mise en place:

- Relevez l'aiguille et le pied presseur.
- Ouvrez la plaque glissière.
- Soulevez la plaque à aiguille du côté droit et dégagez-la vers la droite.
- Pour remettre la nouvelle plaque à aiguille, glissez-la sous la goupille (1). Poussez fermement vers la gauche.
- Appuyez pour qu'elle soit bien enclenchée.

Changing snap-on presser feet (B), (D), (J), (L)

Your machine comes with the General Purpose Presser Foot (B) already attached. You can easily change to any one of the other presser feet which snap onto a common shank by following the directions below.

- Raise needle to its highest position by turning hand wheel toward you.
- Raise presser foot using presser foot lifter at back of machine.
- Push toe of presser foot (1) up, until it snaps off the shank (2).
- Remove foot from machine.

- Place new foot under centre of shank.
- Lower presser foot lifter, fitting shank over presser foot pin (3).
- Don't turn screw. Instead, push presser foot screw (4) down, firmly until foot snaps into place.

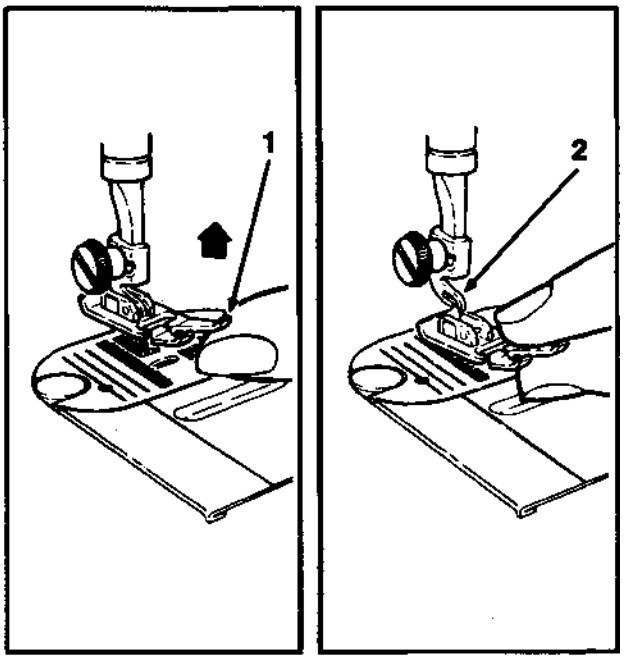

Cambio del prensatelas de colocación instantánea (B), (D), (J), (L)

Su máquina viene con el prensatelas de uso general (B). Puede fácilmente cambiar dicho prensatelas por otro bajo las siguientes directrices.

- Eleve la aguja a su posición más alta, girando el volante de mano hacia Vd.
- Suba el prensatelas utilizando la palanca elevadora situada detrás de la máquina.
- Presione el dedo del prensatelas (1) hacia arriba, hasta que éste salga de su anclaje (2).
- Quite el prensatelas de la máquina.

- Coloque el nuevo prensatelas debajo del centro de su anclaje.
- Baje la palanca del prensatelas colocando el anclaje sobre el eje del prensatelas (3).
- No gire el tornillo. En su lugar, presione el tornillo (4) hacia abajo firmemente hasta que encaje en su sitio.

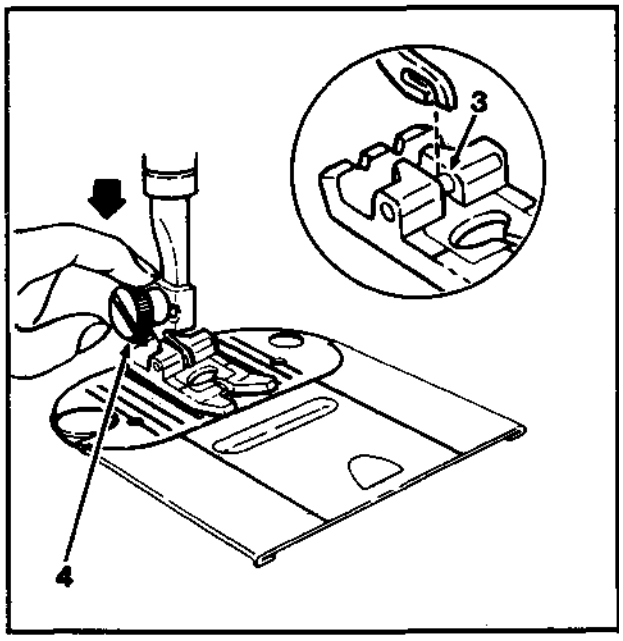

Comment changer les semelles à enclenchement direct (B,D,J,L)

Votre machine est livrée équipée du pied presseur universel (B). Vous pouvez aisément changer la semelle et la remplacer par toutes semelles à enclenchement direct qui s'adaptent sur la tige commune.

- Relevez l'aiguille à sa position haute.
- Relevez la semelle en la soulevant de l'avant vers l'arrière.
- Appuyez sur la semelle (1) jusqu'à ce qu'elle se détache (2).
- Retirez-la.

- Placez la nouvelle semelle en la centrant sous la tige.
- Baissez le releveur du pied presseur pour engager la tige dans la traverse de la semelle (3).
- Ne vissez pas mais appuyez fermement sur la vis (4) jusqu'à enclenchement.

Changing screw-on presser feet (H)

Some special presser feet can be purchased at your SINGER dealer which have built-in shanks that can be replaced as follows:

- Raise needle and presser foot.
- Loosen presser foot screw (1) and remove presser foot with shank (2), guiding it toward you and to the right.
- To replace presser foot with shank, hook shank around the presser bar and tighten presser foot screw with the use of a coin.

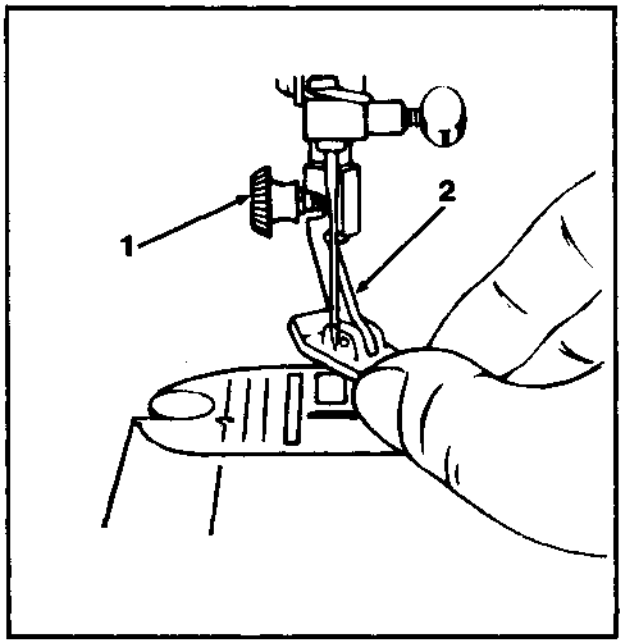

Cambio de prensatelas a tornillo (H)

Algunos prensatelas especiales que se pueden adquirir en su centro de costura tienen el anclaje y pueden recambiarse como sigue:

- Eleve la aguja y el prensatelas.
- Afloje el tornillo (1) y quite el prensatelas (2), guiándolo hacia Vd. y a la derecha.
- Para sustituir el prensatelas, enganche el tronco alrededor de la barra prensatelas y ajuste el tornillo con una moneda.

Comment changer les pied presseurs (H)

- Relevez l'aiguille et le pied presseur.
- Desserrez la vis (1) et retirez le pied avec la tige (2) en la faisant pivoter vers la droite.
- Pour remettre en place un pied presseur à tige, accrochez la tige autour de la barre du pied presseur et resserrez la vis à l'aide d'une pièce de monnaie.

Winding a bobbin

Winding a bobbin is quick and easy when you follow the directions below. Always wind the bobbin before threading the machine and needle.

- Push in indent (1) on hand wheel disc. This will stop the needle from moving.
- Place spool of thread on spool pin.
- Slide spool cap (2) firmly over rim of spool to prevent thread tangling.
- Lead thread from spool and snap into thread guide post (3).
- Wind thread clockwise around front of bobbin winder tension disc (4).
- Pass thread end, from inside, through small hole in rim of bobbin.
- Place bobbin on spindle and push it to the right.
- Holding thread end, step on speed controller to run machine until desired amount of thread is wound. (Winding stops automatically once bobbin is full.)
- Cut thread; push bobbin to the left and remove it from spindle.
- Trim thread end from top of bobbin.
- Return hand wheel disc to sewing position by pressing on side opposite indent.

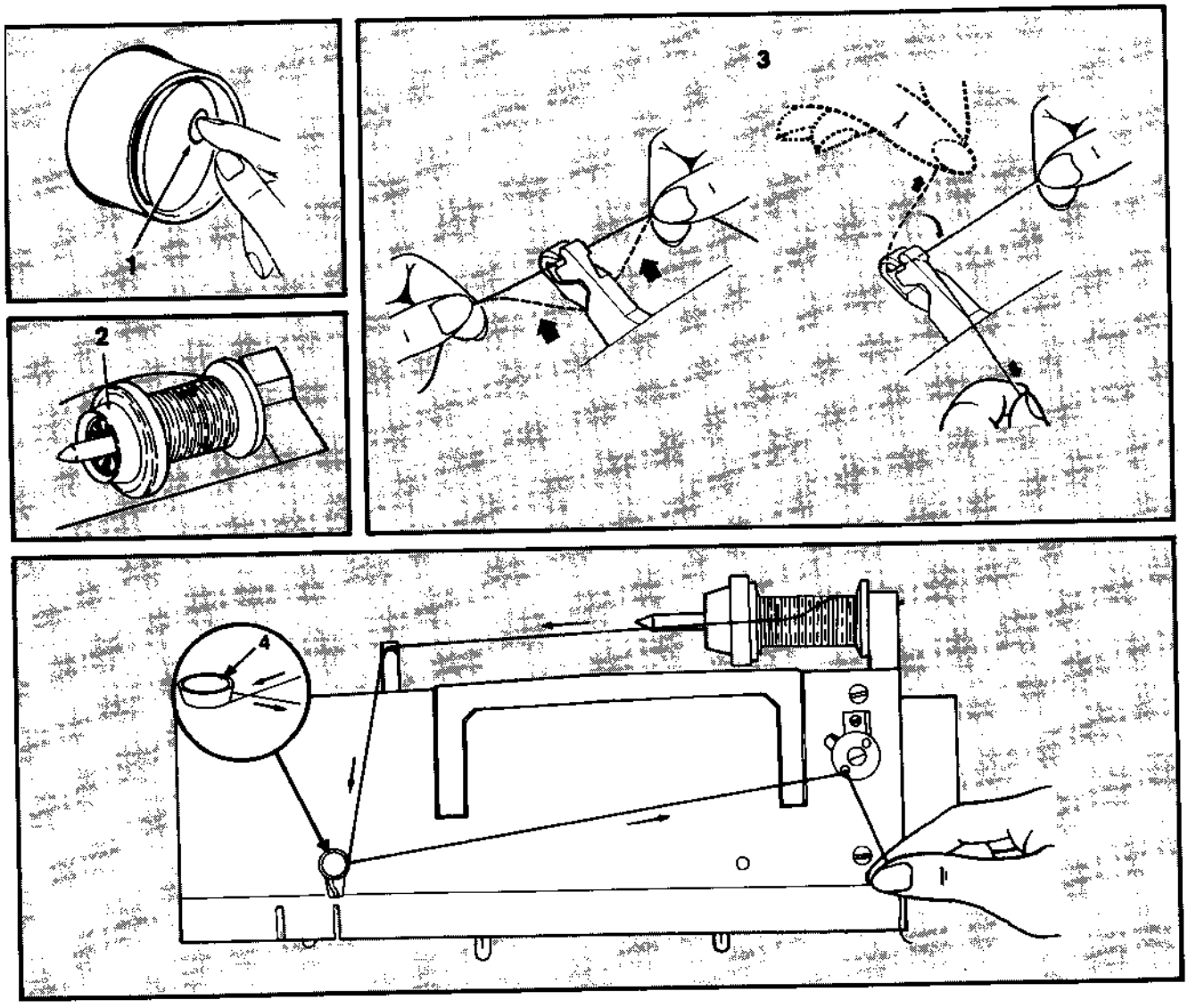

Devanado de una bobina

Devanar una bobina es rápido y fácil cuando se siguen las directrices abajo indicadas. Siempre devane la bobina antes de enhebrar la máquina y la aguja.

- Presione hacia adentro el disco (1) del volante. Esto impedirá el movimiento de la aguja.
- Coloque el carrete de hilo en su eje.
- Inserte el tope (2) firmemente contra el carrete para impedir que se enrede el hilo.
- Guíe el hilo del carrete e insértelo en la guía (3).
- Bobine el hilo en el sentido de las agujas del reloj alrededor del disco de tensión (4).
- Pase el cabo desde dentro por el pequeño agujero del borde de la bobina.
- Coloque la bobina en su eje y empújelo hacia la derecha.
- Sujetando el cabo, presione el controlador de velocidad hasta tener la cantidad de hilo deseada en la bobina (el bobinado se detiene automáticamente al llenarse la bobina).
- Corte el hilo, empuje la bobina hacia la izquierda y sáquela de su eje.
- Corte el cabo inicial del hilo de la bobina.
- Ajuste el volante a la posición de costura presionando el botón de forma opuesta.

Remplissage de la canette

En suivant les conseils ci-dessous, il est aisé de remplir une canette. Confectionnez toujours la canette avant d'enfiler la machine.

- Appuyez sur le sigle de débrayage (1) pour arrêter le mouvement de l'aiguille.
- Mettez en place la bobine de fil sur le porte-bobine.
- Bloquez la bobine à l'aide de l'étrier (2) pour éviter que le fil s'emmêle.
- Tirez le fil et enclenchez-le dans le guide-fil (3).
- Passez le fil entre les disques de tension du dévidoir (4) en le croisant dans le sens montré par les flèches.
- Passez l'extrémité du fil à travers un des trous de la canette, de l'intérieur vers l'extérieur.
- Engagez la canette sur le support du dévidoir et poussez-la vers la droite.
- Tenez l'extrémité du fil, appuyez sur le rhéostat. Remplissez la canette avec la quantité de fil désiré (Le remplissage s'arrêtera automatiquement quand la canette sera pleine).
- Coupez le fil et repoussez l'axe du dévidoir vers la gauche avant de retirer la canette.
- Coupez l'extrémité du fil sur le dessus de la canette.
- Remettez en place le disque de débrayage en appuyant sur le côté opposé au sigle.

Inserting a bobbin

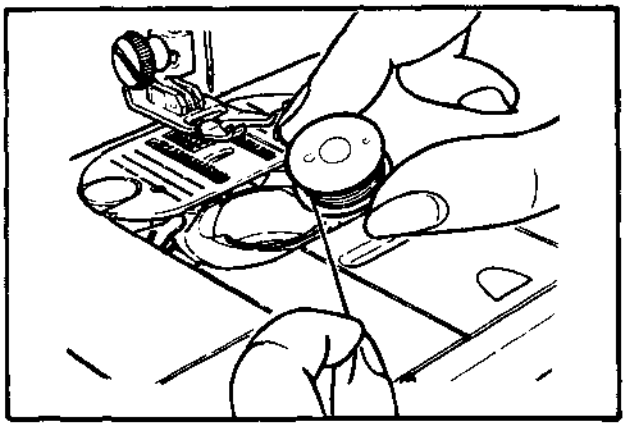

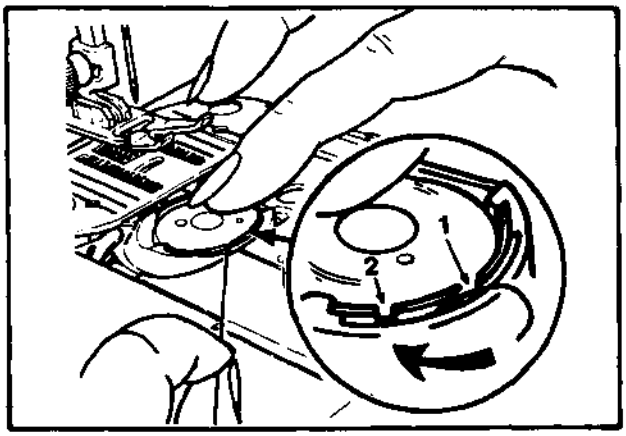

To insert a bobbin, follow the instructions below:

- Raise presser foot.
- Turn hand wheel toward you until needle is in its highest position.
- Open slide plate and remove empty bobbin.

1. Pull 4" (10cm) of thread from replacement bobbin and insert bobbin into case, as shown.
2. Holding bobbin in place, guide thread into notch (1) and then down the slot to the left and guide around into notch (2).

- Draw several inches of thread diagonally across the bobbin toward the back of the machine.
- While holding thread on outside, close the slide plate, allowing thread to extend through the slot between the slide plate and needle plate.
- Follow directions for "Raising Bobbin Thread" on page 23.

Colocación de la bobina

Para colocar la bobina, siga las siguientes instrucciones:

- Suba el prensatelas.
- Gire el volante hacia Vd. hasta que la aguja se halle en su posición más elevada.
- Abra la plancha corredera y retire la bobina vacia.

1. Tire 10 cm. de hilo de la bobina de recambio e insértela en su alojamiento como se muestra.
2. Sujetando la bobina, guíe el hilo por la rendija (1) y posteriormente por la abertura de la izquierda, guiándolo a la abertura (2).

- Tire de algunos cm. de hilo diagonalmente a través de la bobina hacia la parte posterior de la máquina.
- Sujetando el hilo por fuera, cierre la plancha corredera, permitiendo que el hilo salga entre la rendija de la plancha corredera y la plancha de aguja.
- Siga las instrucciones para "Extracción del hilo de la bobina" de la página 23.

Mise en place de la canette

Pour mettre en place la canette, faites comme suit:

- Relevez le pied presseur.
- Relevez l'aiguille en position haute.
- Ouvrez la plaque glissière et retirez la canette vide.

1. Tirez 10 cm de fil de nouvelle canette et posez la canette dans son support comme illustré.
2. En maintenant en place la canette, tirez le fil dans le cran (1) dans la fente (2) sur la gauche.

- Tirez quelques centimètres de fil en diagonale et vers l'arrière de la machine.
- Pendant que vous tenez le fil à l'extérieur, fermez la plaque glissière pour que le fil se situe dans la fente entre la plaque glissière et la plaque à aiguille.
- Suivre les instructions pour remonter le fil de canette page 23.

Raising the bobbin thread

Once the needle has been threaded and the bobbin placed in the bobbin case, the bobbin thread must be brought up through the hole in the needle plate.

1. Hold needle thread loosely with left hand.
   - Turn hand wheel slowly toward you, lowering needle into hole in plate.
2. Continue to do this until needle rises above needle plate.
   - Pull gently on needle thread and bring up bobbin thread in a loop.
3. Open loop with fingers to find end of bobbin thread.
4. Draw needle thread through left side opening in presser foot.
   - Pull both threads to back of machine.

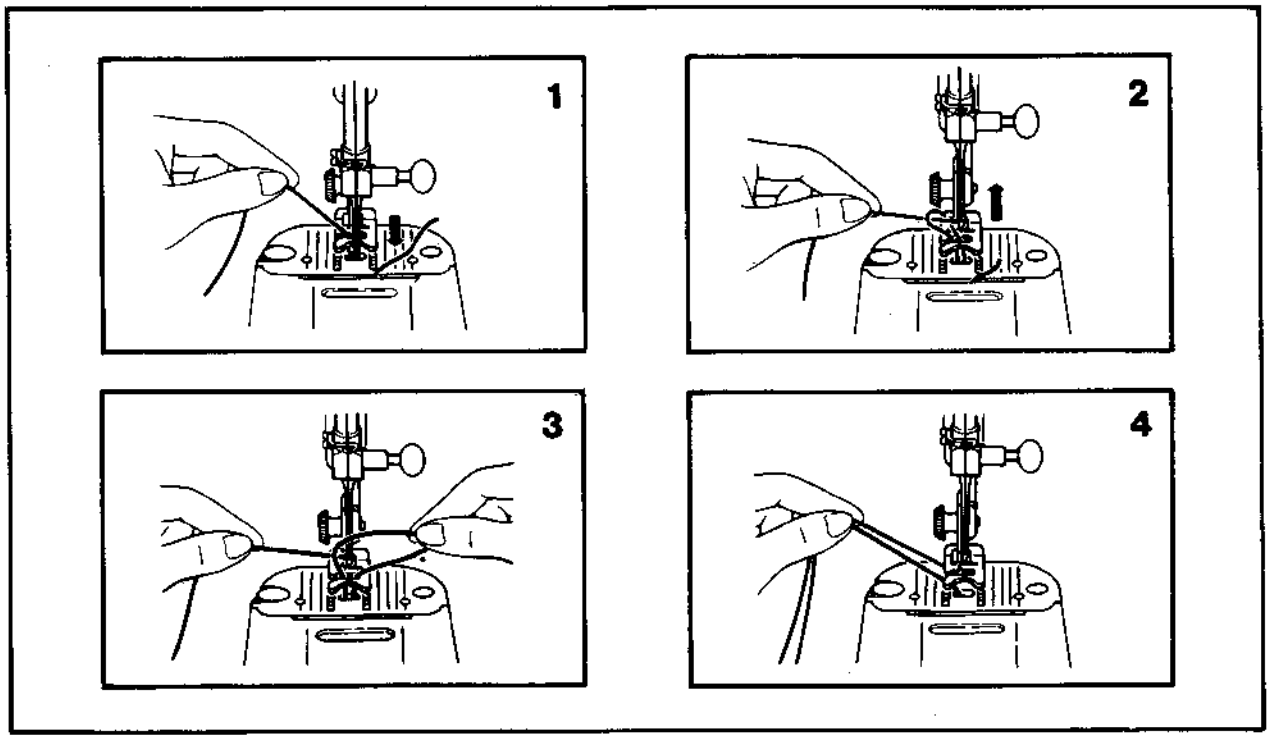

Extracción del hilo de la bobina

Una vez enhebrada la aguja y la bobina situada en su alojamiento, el hilo de esta última deberá ser sacado a través del agujero de la plancha de aguja.

1. Sujete el hilo de la aguja suavemente con la mano izquierda.
   - Gire el volante suavemente hacia Vd. introduciendo la aguja en el agujero de la plancha.
2. Continúe con esta operación hasta que el hilo de la bobina salga a través de la plancha de aguja.
   - Tire suavemente del hilo de la aguja y sacará el hilo de la bobina en un lazo.
3. Abra el lazo con los dedos para encontrar el cabo del hilo de la bobina.
4. Guíe el hilo de la aguja hacia el lado izquierdo a través de la ranura del prensatelas.
   - Tire de ambos hilos hacia la parte posterior de la máquina

Remonter le fil de canette

Lorsque l'aiguille est enfilée et la canette en place dans son support, le fil de canette doit être remonté à travers le trou de la plaque à aiguille.

1. Tenez de la main gauche légèrement le fil d'aiguille.
   - Tournez le volant à la main lentement vers vous et faites descendre l'aiguille dans le trou de la plaque à aiguille.
2. Continuez à tourner le volant jusqu'à ce que l'aiguille remonte au-dessus de la plaque à aiguille.
   - Tirez légèrement sur le fil d'aiguille pour faire remonter la boucle du fil de canette.
3. Défaites la boucle avec les doigts.
4. Passez le fil de l'aiguille dans la fente gauche du pied presseur.
   - Placez les deux fils vers l'arrière de la machine.

Threading the machine

- Place spool of thread on spool pin with thread retaining slit up.
- Raise the presser foot, to release thread tension.
- Raise the take-up lever to highest position by turning hand wheel toward you.
- Holding thread ends in each hand, snap thread into upper thread guide **1**.
- With right hand on thread spool, thread the tension discs by leading the thread down and around the tension (2). Hold the spool lightly and pull the thread up, lifting the spring and allowing the thread to slip into thread guard.
- Thread take-up lever **3** , as illustrated.
- Draw thread through points **4** and **5**, guiding thread from rear of each guide to the right.
- Thread the needle from front to back, drawing 10 cm (4 inches) of thread through the needle eye (6).

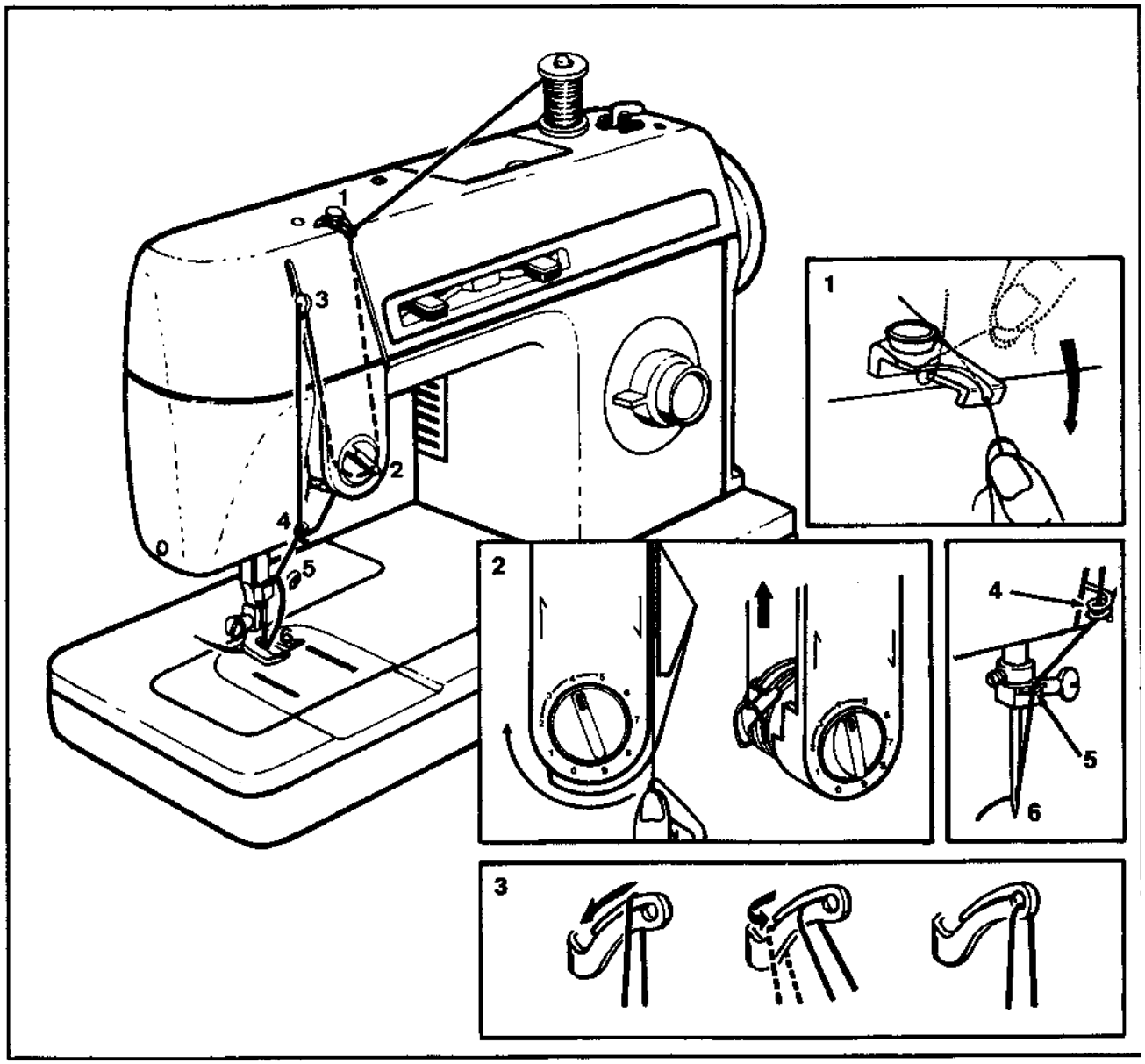

Enhebrado de la máquina

- Coloque el carrete de hilo en el porta-carrete y sobre el fieltro.
- Eleve el prensatelas, con el fin de aliviar la tensión.
- Eleve la palanca tira-hilos a su posición más alta, girando el volante el mano hacia Ud.
- Segurando el hilo con las manos, deslícelo hacia adentro del guia-hilo superior **1**.
- Con la mano derecha sobre el carrete, pase el hilo a través de los discos de tensión rodeando la parte inferior de éstos (2). Sosteniendo el carrete ligeramente, tire del hilo suavemente hacia arriba y a la derecha, levantando el muelle y permitiendo que el hilo se deslice dentro del muelle protector del hilo.
- Pase el hilo por el tira-hilo **3**, como ilustrado.
- Enhebre los puntos **4** y **5**, guiando el hilo desde atrás de cada guia hacia la derecha.
- Enhebre la aguja por el frente, tirando unos 10 cm. de hilo a través del ojo de la aguja (6).

Enfilage de la machine

- Placez le rouleau de fil sur le porte-rouleau, pardessus la rondelle de feutre.
- Relevez le pied presseur, afin de relácher la tension sur le fil.
- Relevez le releveur de fil à sa position la plus élevée en tournant le volant à main vers l'avant.
- Tout en tenant le fil de chaque côté du guide-fil supérieur **1**, à l'aide des deux mains, introduisez-le d'un coup sec dans ce guide-fil.
- Tout en plaçant la main droite sur le rouleau de fil, enfilez le bloc tension en passant le fil entre les disques de tension et dans le ressort de tension (2) comme illustré. Pendant cette opération, maintenez légèrement le fil de la bobine.
- Enfilez le releveur de fil **3**, ainsi qu'illustré.
- Tirez le fil dans les points **4** et **5**, tout en le guidant de l'arrière de ces guide-fil, vers la droite.
- Enfilez l'aiguille de l'avant à l'arrière, tout en passant une longueur de 10 cm (4 pouces) de fil dans le chas de l'aiguille (6).

3. Straight stitching

Stitch width selector

The straight stitch pattern is built in to all sewing machine models.

Before you move the selectors to set your machine for straight stitching, turn the hand wheel toward you until needle is at its highest point.

Stitch width lever must be set at (¦) only.

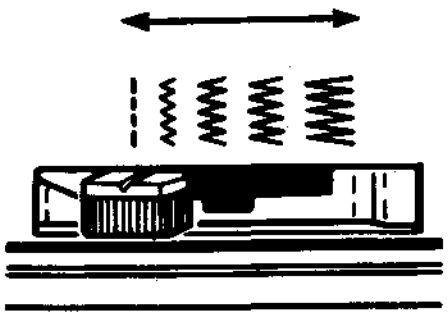

Needle position selector

Needle Position Selector positions the needle in left (▁¦), center (¦▁) or right (▁¦). needle positions.

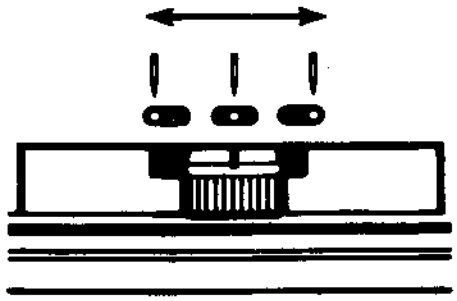

Stitch length selector

The stitch length indicator is numbered 0 to 5. The lower the number, the shorter the stitch. Shorter stitches are best for lightweight fabrics; longer ones for heavy fabrics. To adjust the length of your stitches, turn the dial so that desired stitch length is positioned under (•) symbol.

- To shorten stitch length, turn dial toward a lower number.
- To lengthen stitch length, turn dial toward a higher number.

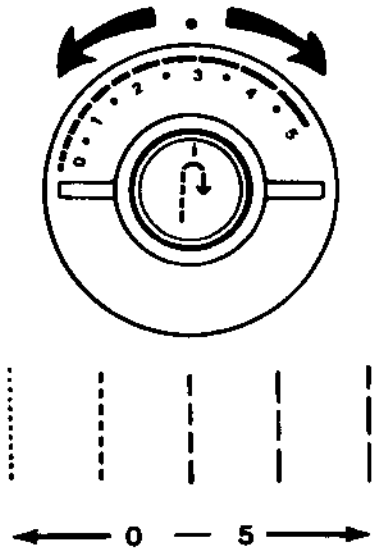

Reverse stitch button

The reverse stitch button, with the (⇩) symbol, is located in the centre of the stitch length selector.

- For reverse stitching, push in the button and hold in place. The machine will stitch in reverse only as long as you keep the button pushed in.

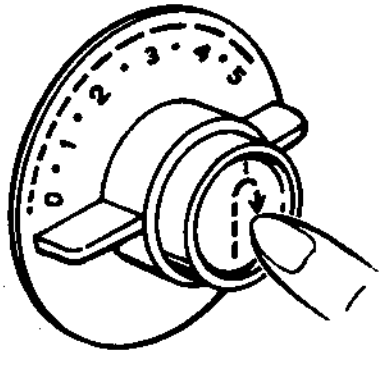

3. Puntada recta

Selector anchura del punto

Antes de mover los selectores para coser con puntada recta, gire el volante hacia Vd. hasta que la aguja esté por encima de la plancha de aguja.

La palanca de anchura del punto debe colocarse en (⋮) únicamente.

Selector posición de aguja

El selector de posición de aguja, posiciona ésta a la izquierda (⌊), centro (⌊), o derecha (⌊).

Selector longitud del punto

El selector de longitud del punto viene numerado del 0 al 5. Los números bajos indican una puntada corta. Las puntadas cortas son las adecuadas para géneros ligeros. Las puntadas largas son para los géneros pesados. Para regular el largo de la puntada gire el disco hasta seleccionar el largo deseado debajo del simbolo (•).

- Para una puntada corta, gire el disco hacia un número más bajo.
- Para una puntada larga, gire el disco hacia un número más alto.

Botón puntada reversible

El botón de puntada reversible, con el simbolo(⇄), está situado en el centro del selector de longitud del punto.

- Para puntadas reversibles, presione el botón y reténgalo. La máquina coserá en reversible únicamente mientras se tenga el botón presionado.

3. Le point droit

Sélecteur de largeur de point

Avant de bouger le sélecteur pour positionner votre machine sur le point droit, tournez le volant pour faire remonter l'aiguille.

Le sélecteur de largeur de point de votre machine doit être sur la position (⋮) pour obtenir le point droit.

Sélecteur de position d'aiguille

Ce sélecteur vous donne la possibilité de déplacer l'aiguille à gauche (⌊), à droite (⌊) ou en position centrale (⌊).

Sélecteur de longueur de point

Ce sélecteur est numéroté de 0 à 5. Plus le numéro est petit plus le point sera court. Les points courts sont recommandés pour les tissus fins, les points longs pour les tissus épais. Pour sélectionner la longueur de point, tournez le disque pour amener le chiffre désiré face au point (•).

- Pour un point court, tournez le disque vers les petits chiffres.
- Pour un point long, tournez le disque vers les grands chiffres.

Marche arrière

La touche (⇄) au centre du sélecteur de longueur de point permet de coudre en marche arrière.

- Pour arrêter les coutures, appuyez sur le bouton. Tant que vous le maintiendrez en place, la machine coudra en marche arrière.

Sewing a seam

You can sew seams easily and accurately when you follow the suggestions below.

Placing fabric under foot

Most fabrics can be placed under the foot by raising the presser foot lifter (1) to its normal "Up" position (2), where it locks in place.

When using bulky fabric, multiple fabric layers or an embroidery hoop, raise the lifter to the high rise position (3), thus increasing the space between the foot and the needle plate.

- Lower presser foot lifter all the way down and you are ready to sew.

Basting

Pin basting and hand basting are easy ways to make temporary seams before machine sewing.

- To pin baste, insert pins at stitching line. NEVER place pins on the underside of fabric in contact with the feed. Do not sew over pins; pull them out as you stitch.
- To hand baste, make long stitches that can be easily removed.

Keeping seams straight

To keep seams straight, use one of the guidelines on the needle plate.

The most commonly used line (1), the 5/8 inch (1.6 cm) seam allowance, is extended onto the slide plate.

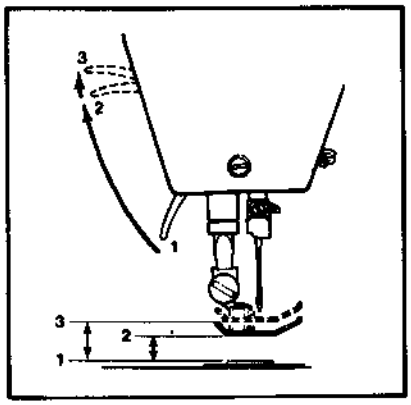

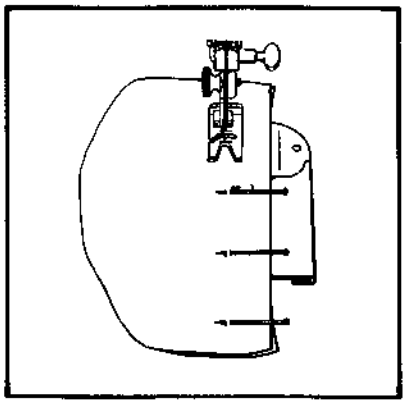

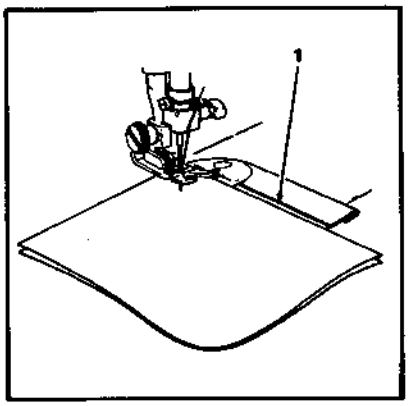

Realización de una costura

Siguiendo las indicaciones siguientes, podrá realizar costuras con facilidad y precisión.

Colocación del tejido debajo del prensatelas

La mayoría de los tejidos pueden colocarse debajo del prensatelas, subiendo el elevador del prensatelas (1) hasta su posición normal "Up" (2).

Cuando se utilice un tejido grueso, de varias capas o un aro de bordar, suba el elevador hasta su posición alta (3); de este modo se aumenta el espacio entre el prensatelas y le plancha de aguja.

- Baje el elevador del prensatelas en su totalidad y estará preparada para coser.

Hilvanado

El hilvanado con alfileres y a mano son los medios simples de realizar costuras provisionales antes de coser a máquina.

- Para hilvanar con alfileres, inserte alfileres en la línea de costura. NUNCA coloque alfileres sobre el reverso del tejido en contacto con el arrastre. No cosa sobre los alfileres; sáquelos según cose.
- Para hilvanar a mano, cosa puntadas largas y flojas que se puedan quitar fácilmente.

Como mantener las costuras rectas

Para dirigir las costuras en línea recta, utilice una de las lineas-guía de la plancha de aguja.

- La línea utilizada con más frecuencia (1), 1.6 cm. de margen de costura, se extiende sobre la plancha de aguja.

Assembler une couture

Pour assembler rapidement une couture, nous vous conseillons la méthode suivante:

Comment positionner le tissu sous le pied presseur

La plupart des tissus peuvent être placés sous le pied presseur en soulevant le releveur du pied presseur (1) en position 2.

Quand vous cousez du tissu épais ou plusieurs épaisseurs de tissus, ou encore au cercle à broder, relevez le pied en position 3. Cette position augmente l'espace entre le pied et la plaque à aiguille.

- Avant de commencer à coudre, baissez toujours le pied presseur.

Bâtir

Pour préparer la couture, vous pouvez bâtir à la main mais le bâti aux épingles est une manière aisée de procéder.

- Positionnez les épingles, comme illustré, sur la ligne de piqûre. Ne les présentez jamais sous le pied presseur du côté de la griffe d'entrainement. Ne piquez pas sur les épingles retirez-les au fur et à mesure.

- Si vous faufilez à la main, faites-le à longs points pour pouvoir les retirer facilement après la couture.

Pour piquer droit

Servez-vous des lignes guides de la plaque à aiguille pour piquer droit.

La plus utilisée de ces lignes (1) est celle qui se continue aussi sur la plaque glissière. Elle vous assure une valeur couture de 1,6 cm si l'aiguille est en position centrale.

Sewing in reverse

To neaten the end of a seam, push in the reverse button and backstitch 3-4 stitches. Raise needle and presser foot and remove fabric by drawing it to the back and left. Cut thread on thread cutter on presser bar.

Costura reversible

Para reforzar el final de una costura, presione el botón de costura reversible y de 3-4 puntadas hacia atrás.

Eleve la aguja y el prensatelas y quite el tejido tirando de este hacia atrás y a la izquierda. Corte el hilo en el cortahilos de la barra prensatelas.

Couture en marche arrière

Pour renforcer la fin de la couture, appuyez sur le bouton de marche arrière. Relevez l'aiguille et le pied presseur et dégagez le tissu en le tirant vers l'arriére sur la gauche. Coupez le fil à l'aide du coupe-fil encastré dans la barre du pied presseur.

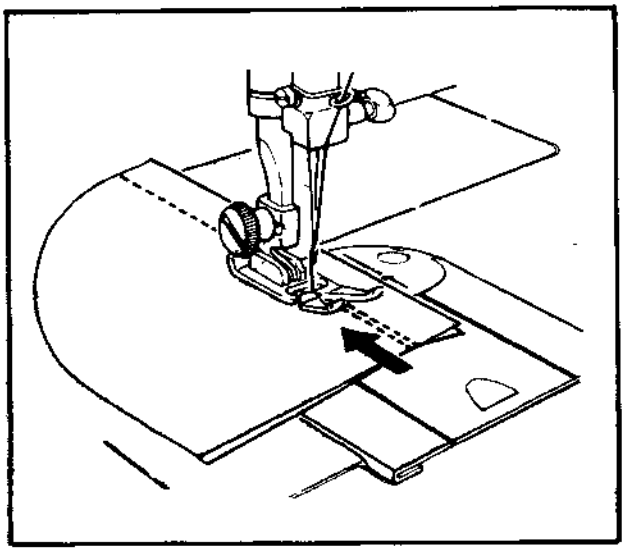

Starting a seam

Place fabric under presser foot 1/2 inch (12 mm) from rear of fabric. Align the right edge with one of the seam guidelines on the needle plate. Lower the presser foot.

Backstitch to the edge of the fabric for reinforcement by pushing in the reverse button located in centre of the stitch length dial. Hold button in until stitching reaches edge of fabric.

Release push button for forward stitching.

Guiding and supporting fabric

Most fabrics need only to be guided in front of the presser foot. Some fabrics, however, require support while being stitched.

- For tricot, and other similar synthetic knits, apply gentle tension by holding the fabric at the front and back of presser foot as you sew. Do not pull fabric.
- For elasticated fabric, stretch lace, and knits with an unusual amount of elasticity, hold the fabric firmly in front and back of the presser foot to stretch the seam as the stitches are being placed.

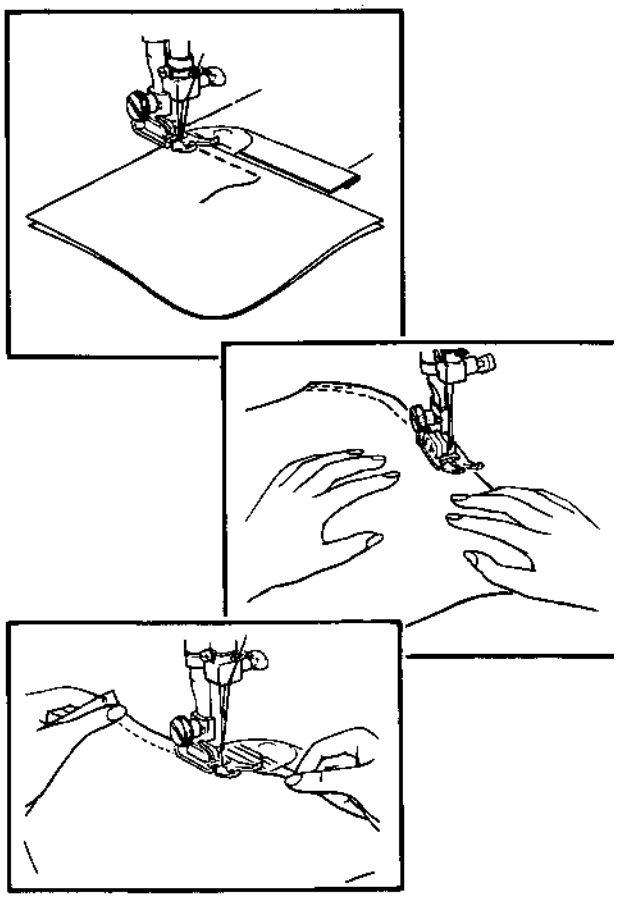

Comienzo de una costura

Coloque el tejido debajo del prensatelas a 12 mm. del fondo del tejido. Alínee el borde derecho con una de las líneas-guías de la costura de la plancha de aguja. Baje el prensatelas.

Pulsando el botón de costura reversible situado en el centro del dial de largo de puntadas, cosa hacia atrás hasta el fondo del tejido para reforzar la costura.

Mantenga el botón presionado hasta que las puntadas lleguen al fondo del tejido. Suelte el botón para coser hacia adelante.

Guía y ayuda del tejido

La mayoría de los tejidos sólamente necesitan ser dirigidos por delante del prensatelas. Otros, sin embargo, precisan ayuda mientras se cosen.

- Para coser tricot y otros tejidos similares de punto sintético, aplique una ligera tensión agarrándolo por delante y por detrás del prensatelas para mantenerlo tenso mientras cose. No tire del tejido.
- Para tejidos elásticos, de encaje extensible y de punto, con una cantidad de elasticidad poco común, aplique una tensión más firme por delante y por detrás del prensatelas, para estirar la costura según se van aplicando las puntadas.

Débuter une couture

Positionnez le tissu sous le pied presseur. Alignez le bord droit le long de la ligne-guide choisie, baissez l'aiguille dans la ligne de piqûre à 1 cm du bord supérieur. Baissez le pied presseur.

Appuyez sur le bouton de marche arrière situé au centre du sélecteur de longueur de point. Piquez jusqu'au bord du tissu en marche arrière pour renforcer le départ de la couture.

Relâchez le bouton de marche arrière et piquez en avant.

Guider et diriger le tissu

La plupart des tissus se guident à l'avant du pied presseur. Certains tissus nécessitent quelques précautions pendant la couture.

- Pour le tricot et des tissus similaires, jerseys, synthétiques, maintenez-les à l'avant et à l'arrière du pied presseur sans tirer ni pousser le tissu.
- Les tissus extensibles doivent être fermement tendus à l'avant et à l'arrière du pied presseur pour détendre la couture.

Adjusting thread tension

For straight stitching

When an even amount of tension is exerted on both threads, a smooth even stitch, known as a balanced stitch, is produced.

Correct tension is important because too much or too little will weaken your seams or cause your fabric to pucker. Make a test sample with the fabric and thread you plan to use and examine it.

A perfect, well balanced stitch (1), will have the needle and bobbin threads locked between the two layers of fabric with no loops on top or bottom and no puckering.

Too much tension will produce a tight stitch (2) which will cause the fabric to pucker.

- To decrease tension, turn the dial to a lower number.

Too little tension will produce a loose stitch (3) which will cause loops in your seam.

- To increase tension, turn the dial to a higher number.

Ajuste de la tensión del hilo

Para puntada recta

Cuando se ejerce una tensión uniforme sobre ambos hilos, el resultado es un punto uniforme, llamado punto equilibrado.

Una tensión correcta es importante porque un exceso o una falta de tensión puede repercutir en las costuras o hacer fruncir el género. Haga una prueba con el género y el hilo que piensa utilizar y examínelo.

Un punto correcto y bien equilibrado (1), tendrá el hilo de la aguja y el de la bobina entrelazados entre las dos capas de género, sin lazos ni frunces por arriba ni por abajo.

Demasiada tensión producirá un punto tirante (2) y hará fruncir el género.

- Para disminuir la tensión, gire el disco a un número inferior.

Muy poca tensión producirá un punto flojo (3) y se formarán lazos a lo largo de la costura.

- Para aumentar la tensión, gire el disco a un número más alto.

Réglage de la tension

Pour le point droit

Lorsque la tension de la machine est bien réglée, le point se noue dans l'épaisseur du tissu.

La tension est importe; si elle est trop lâche ou trop serrée, la couture plissera et sera moins solide.

Faites un essai sur un échantillon, en double, du tissu que vous allez coudre. Contrôlez cet essai. Pour que votre point soit bien réglé (1), le fil de l'aiguille et celui de la canette doivent être noués dans l'épaisseur du tissu sans bouclettes et sans plisser.

Une tension trop serrée tire le point (2) et fait plisser le tissu.

- Pour desserrer la tension, tournez le bouton vers un chiffre moins élevé.

Une tension trop lâche donnera des points à bouclettes (3).

- Pour resserrer la tension, tournez le bouton vers un chiffre plus élevé.

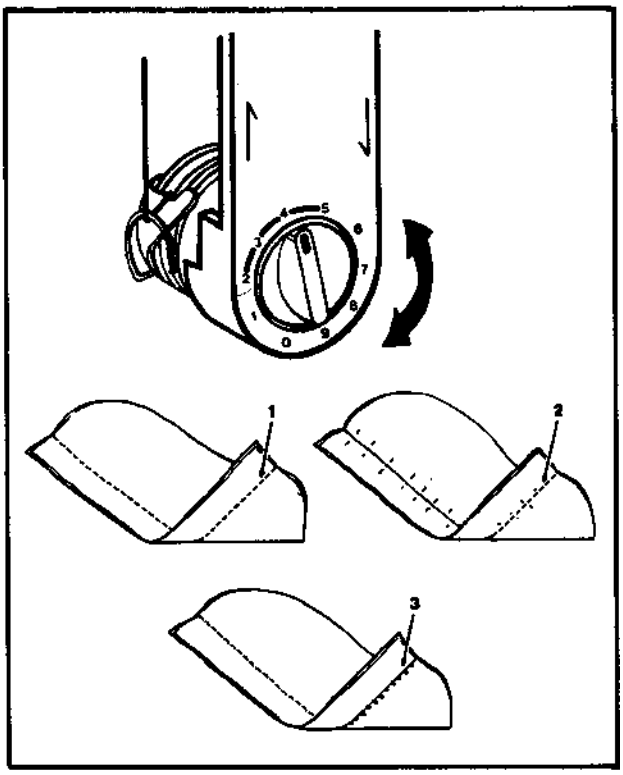

For zig-zag stitching

The needle-thread tension dial regulates the amount of tension on the needle thread and lets you select just the right setting for your fabric and thread.

The correct tension setting will produce a smooth even stitch (1).

Too much tension will produce a tight stitch (2), causing fabric to pucker. Loosen tension by turning dial to a lower number.

Too little tension will produce a loose stitch (3), causing loops in your pattern. Tighten tension by turning dial to a higher number.

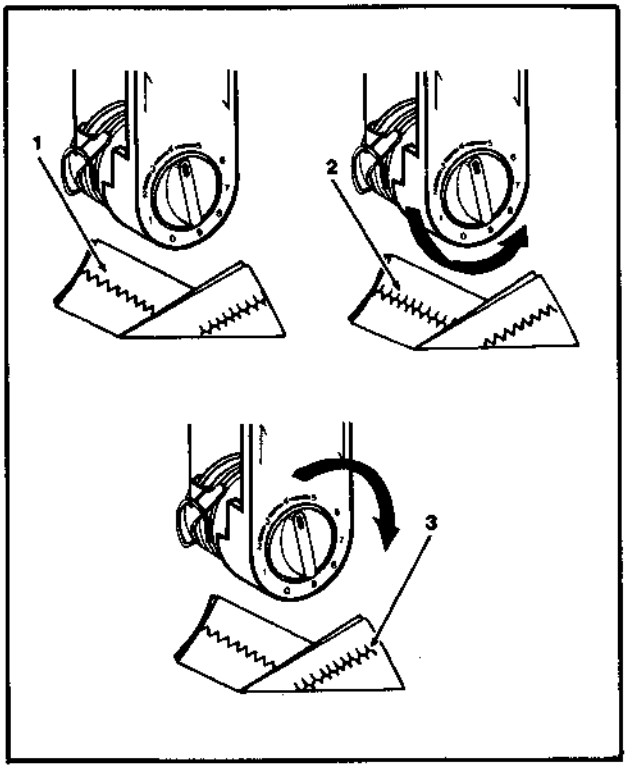

Para costura en zig-zag

El dial de tensión le permite regular la tensión del hilo de la aguja. La posición correcta de la tensión producirá una puntada suave y uniforme con el hilo superior y el inferior unidos en las esquinas del zig-zag. El hilo superior puede verse en el reverso del tejido en graduación variada, dependiendo del hilo, tejido y tamaño del punto que se esté aplicando (1).

Demasiada tensión producirá un punto prieto que causará frunces en el tejido. (2) Para reducir estos frunces, gire el dial de tensión hacia una posición inferior. En algunos tejidos esto puedo ocasionar que la unión del punto en las esquinas, por el reverso, no sean perfectas.

Poca tensión producirá que el punto esté flojo. En muchos casos se formarán lazos en el reverso del tejido. Aumentar la tensión girando el dial a una posición más alta (3).

Pour couture au point de zig-zag

Les graduations du bloc tension permettent d'adapter le réglage de la tension supérieure à l'épaisseur du fil et du tissu.

Lorsque la tension est bien réglée, le point est régulier et uniforme (1).

Si la tension est trop serrée, le point sera tendu (2) et plissera le tissu. Desserrez la tension en tournant le disque vers un chiffre moins élevé.

Si la tension est trôp lâche, vous constaterez des bouclettes sur l'envers du travail (3). Pour resserrer la tension, tournez le disque vers un chiffre plus élevé.

Darning

Worn or torn spots on children's clothes and household linens can be darned effortlessly and quickly with little practice. When greater control is needed, an embroidery hoop, which may be purchased at your SINGER dealer should be used.

Recommended settings
Stitch Selection: Straight Stitch

Needle Position:

Stitch Width:

Stitch Length: 2-5
Foot: General Purpose (B)
Needle Plate: General Purpose (A)
Attach feed cover plate (F)

- If the area to be darned is open, baste a backing on the underside.
- Place area to be darned, right side up, under presser foot; lower the foot and begin stitching, alternately drawing the fabric toward you and pulling it gently away from you.
- Continue this forward and backward motion as you fill the area in with parallel lines of stitching.

Zurcido

Las partes desgastadas o rotas de las ropas de niños y de la ropa blanca del hogar, se pueden zurcir sin esfuerzo y rápidamente con un poco de práctica. Cuando precise un mayor control del área de zurcir, adquiera en su centro de costura un aro de bordar para zurcir y bordar.

Posiciones recomendadas
Selección punto: Punto recto

Posición aguja:

Anchura punto:

Longitud punto: 2-5
Prensatelas: Uso general (B)
Plancha aguja: Uso general (A)
Adaptar plancha cubre arrastre (F)

- Si el área a zurcir está abierta hilvane un refuerzo en el revés.
- Coloque el área a zurcir, con el derecho hacia arriba, debajo del prensatelas, baje este y empiece a coser, tirando del tejido con suavidad hacia adelante y hacia atrás, alternativamente.
- Continúe realizando estos movimientos según va llenando el área con líneas paralelas de puntos.

Repriser

Avec un peu de pratique usures et trous dans les vêtements d'enfant comme dans le linge de maison peuvent être reprisés facilement et sans effort. S'il s'agit de grandes reprises, utilisez un cercle à broder que vous pourrez acheter dans votre magasin SINGER.

Réglages recommandés
Point utilisé: point droit

Position de l'aiguille:

Largeur de point:

Longueur de point: 2-5
Pied presseur: universel (B)
Plaque à aiguille universelle (A)
Plaque à repriser (F)

- Si le tissu est troué, batissez un tissu de renfort sous l'ouverture.
- Placez sous le pied presseur la partie à repriser, l'endroit du tissu au-dessus. Baissez le pied presseur et commencez à repriser en imprimant délicatement au tissu un mouvement de va et vient.
- Continuez ce mouvement de va et vient jusqu'à ce que la partie à repriser soit recouverte de lignes bien parallèles.



Inserting a zipper

We recommend using the Zipper Foot to form an even line of stitching close to the zipper.

Recommended settings
Stitch Selection: Straight Stitch

Needle Position:

Stitch Width:

Stitch Length: 2-5
Foot: Zipper (E)
Needle Plate: General Purpose (A)

When the zipper teeth are to the left of the needle (A):

- Slide the adjusting block, (1) which slides on the pin, across to the right.
- Snap-on the foot to the left side of the pin. (See changing snap-on presser feet).
- Check the position of the foot by lowering the needle into the notch on the side of the foot, to ensure that it clears the foot.

When the zipper teeth are to the right of the needle (B):

- Slide the adjusting block, (1) across to the left.
- Snap-on the foot to the right side of the pin. (See changing snap-on presser feet).
- Check the position of the foot by lowering the needle into the notch on the side of the foot, to ensure that it clears the foot.

Inserción de cremalleras

La mayoría de los envases de cremalleras cuentan con instrucciones completas de facil seguimiento sobre cómo insertar los diversos tipos de cremalleras. Le recomendamos utilice el prensatelas para cremalleras, con el cual formará una línea de puntadas uniformes y próximas a la cremallera.

Posiciones recomendadas
Selección Punto: punto recto

Posición aguja:

Anchura punto:

Longitud punto: 2-5
Prensatelas: Cremalleras (E)
Plancha aguja: Uso general (A)

Cuando los dientes de la cremallera estan a la izquierda de la aguja (A):

- Deslice el bloque de ajuste (1), el cual se desliza sobre el pasador, a tope hacia la derecha.
- Engarce el tronco del prensatelas sobre el lado izquierdo del pasador. (Ver cambio prensatelas de colocación instantánea).
- Compruebe la posición del prensatelas, bajando la aguja dentro de la muesca del lado del prensatelas, asegurándose de que lo pasa.

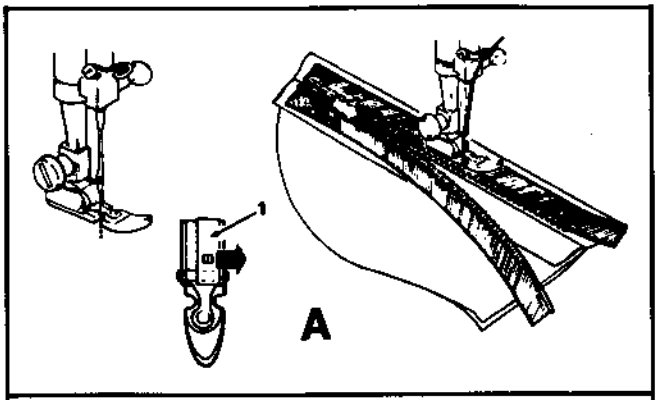

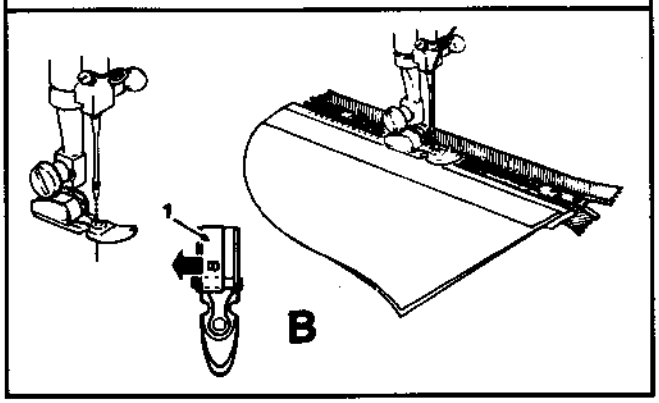

Cuando los dientes de la cremallera están a la derecha de la aguja (B):

- Deslice el bloque de ajuste (1), el cual se desliza sobre el pasador, a tope hacia la izquierda.
- Engarce el tronco del prensatelas sobre el lado derecho del pasador. (Ver cambio prensatelas de colocación instantánea).
- Compruebe la posición del prensatelas, bajando la aguja dentro de la muesca del lado del prensatelas, asegurándose de que lo pasa.

Pose d'une fermeture glissière

Nous vous recommandons, pour ce travail, le pied ganseur afin de piquer le plus près possible des mailles de la fermeture à glissière.

Réglages recommandés
Sélection du point: point droit

Position d'aiguille:

Largeur de point:

Longueur de point: 2-5
Pied presseur: ganseur (E)
Plaque à aiguille universelle (A)

Si les mailles de la fermeture sont à gauche de l'aiguille (A):

- Glissez la semelle du pied ganseur le long de la goupille vers la droite (1).
- Enclenchez le côté gauche de la semelle sur la jambe du pied presseur (voir comment changer de pied presseur).
- Vérifiez la bonne mise en place du ganseur en faisant descendre l'aiguille dans l'encoche, assurez-vous que celle-ci passe librement.

Si les mailles de la fermeture sont à droite de l'aiguille (B):

- Glissez la semelle du pied ganseur le long de la goupille vers la gauche (1).
- Enclenchez le côté droit de la semelle sur la jambe du pied presseur (voir comment changer de pied presseur).
- Vérifiez la bonne mise en place du ganseur en faisant descendre l'aiguille dans l'encoche. Assurez-vous que celle-ci passe librement.

4. Zig-zag stitching

The zig-zag pattern is built in to the 2 pattern sewing machine. On all other models you must first insert the zig-zag pattern disc (# 1). See pages 44 and 45 for instructions on changing pattern discs.

Needle position selector

Before moving selector, make sure needle is fully raised.

- Most of your zig-zag stitching will be done with the needle in the center ( ) position.
- Left ( ) and right ( ) settings are used for special stitch placement.

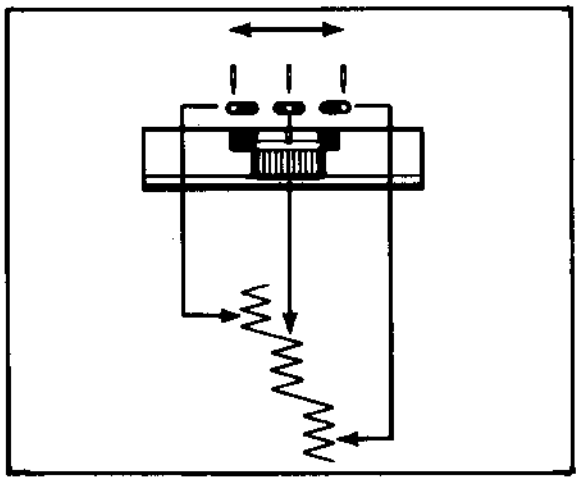

4. Costura en zig-zag

Posición selector de aguja

Antes de mover el selector, asegúrese de que la aguja está en su posición más alta.

- La mayoría de los puntos en Zig-Zag se harán con la aguja en su posición central ( ).
- Las posiciones izquierda ( ) y derecha ( ) se utilizan para colocación de puntadas especiales.

4. Couture au point de zig-zag

Sélecteur de position d'aiguille

Avant de déplacer ce sélecteur, assurez-vous que l'aiguille est en position haute.

- La plupart des points de zig-zag seront réalisés avec l'aiguille en position centrale ( ).
- Les positions gauche ( ) et droite ( ) sont utilisées dans des cas bien particuliers.

Stitch width selector

Before moving selector, make sure needle is fully raised.

- To produce any of the zig-zag stitches, or to vary the width on any pattern disc, the stitch width selector is moved from its straight position (¦) to any of its other four positions. The further you move the selector lever toward the right, the wider your stitch will be.

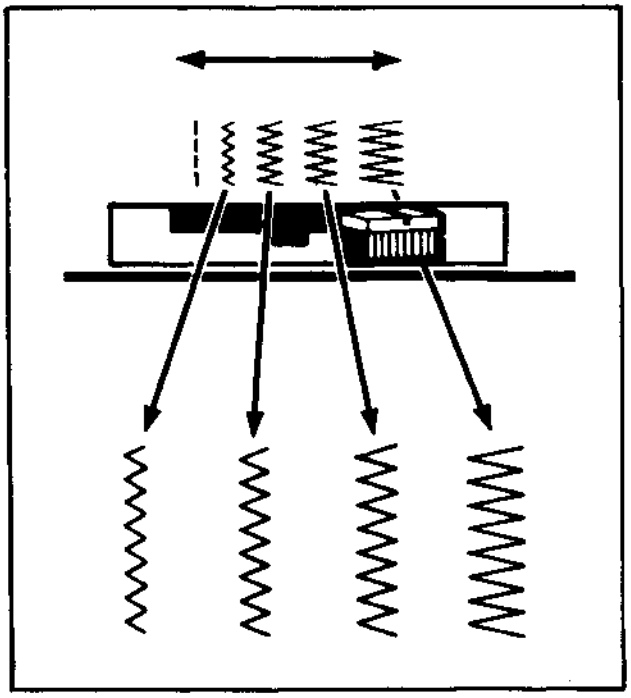

Selector anchura de puntada

Antes de mover el selector, asegúrese de que la aguja está en su posición más alta.

- Para producir un punto en zig-zag, el (¦) selector debe moverse desde su posición de costura en recto a cualquiera de sus otras cuatro posiciones. Cuanto más mueva hacia la derecha la palanca del selector, más ancha será la puntada.

Sélecteur de largeur de point

Avant de déplacer le sélecteur, assurez-vous que l'aiguille est en position haute.

- Lorsque vous utilisez les points de zig-zag de votre machine, ce sélecteur sera déplacé de la position point droit (¦) vers l'une des quatre autres possibilités. Plus vous positionnerez ce sélecteur vers la droite, plus les points seront larges.

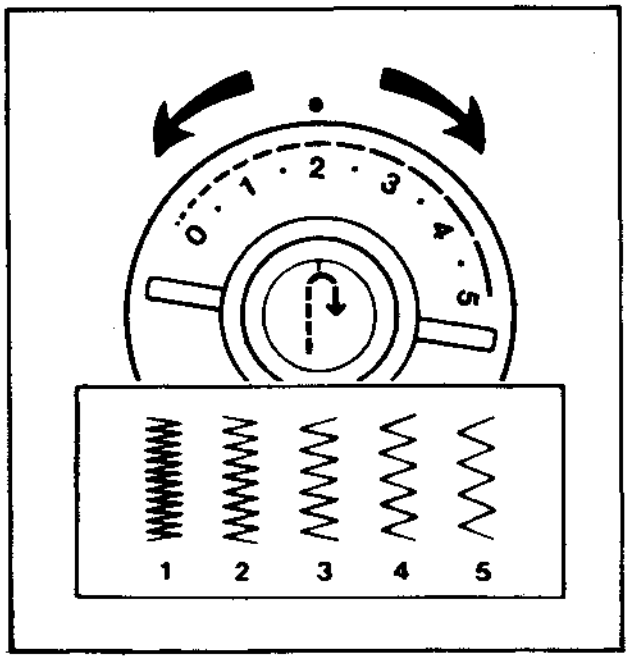

Adjusting stitch length

Any stitch length setting from 1 to 5 will give you an open zig-zag stitch.

The higher the number, the more open, or further apart your stitches will be.

The area between 0 and 1 on the dial is used for satin stitching, a series of closely spaced plain zig-zag stitches that form a smooth satin-like surface.

Ajuste longitud de puntada

Cualquiera de las posiciones de longitud del punto desde 1 a 5 le producirán un zig-zag abierto.

Cuanto más alto sea el número, más abiertas o más separadas serán las puntadas.

El área entré 0 y 1 en el dial, se utilizan para los puntos de realce o satin, una serie de puntos de zig-zag planos bastante juntos que forman una superficie suave como de satin.

Réglage de la longueur du point

Selon la longueur de point choisie, de 1 à 5, le zig-zag sera plus ou moins ouvert.

Le chiffre le plus élevé donnera le zig-zag le plus ouvert.

La position du sélecteur entre 0 et 1 sera utilisée pour faire le point de bourdon. Dans cette zone, les points de zig-zag seront très rapprochés et formeront une surface unie et satinée.

Zig-zag stitch

The Zig-Zag Stitch can be used when sewing seams, appliqueing, monogramming or for decorative sewing.

Recommended settings
Stitch Selection: Zig-zag Stitch (Pattern Disc 1)
Needle Position:
Stitch Width:
Stitch Length: 2-5
Foot: General Purpose (B)
Needle Plate: General Purpose (A)

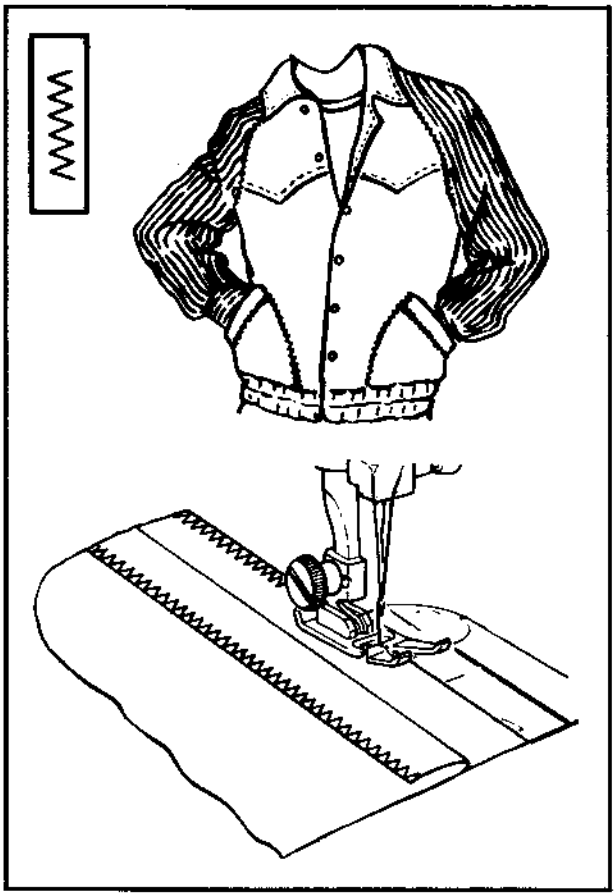

Seam finishing

Use a zig-zag stitch to finish seam edges of fabrics that are likely to fray.

- Sew seams as desired; trim and press open.
- Place edge of seam allowance under foot, as shown.
- Stitch close to edge, letting outer zig-zag fall over edge of fabric.

Punto zig-zag

El punto de zig-zag se utiliza para coser ribetes, apliques, monogramas o realizar puntos decorativos.

Posiciones recomendadas
Selección punto: Zig-Zag
Posición aguja:
Anchura punto:
Longitud punto: 2-5
Prensatelas: Uso general (B)
Plancha aguja: Uso general (A)

Acabado de ribetes

Utilice el punto zig-zag para rematar bordes o ribetes de tejidos que son propios a deshilarse.

- Cosa los ribetes como precise; recórtelos y planche.
- Coloque el borde del ribete debajo del prensatelas, como se muestra.
- Cosa junto al borde, dejando que la parte externa del zig-zag caiga sobre el borde.

Point de zig-zag

Ce point peut être utilisé pour surfiler, appliquer, broder des monogrammes et autres décorations.

Réglages recommandés
Sélection du point: point zig-zag

Position d'aiguille:

Largeur de point:

Longueur de point: 2-5
Pied presseur: universel (B)
Plaque à aiguille universelle (A)

Finitions des coutures

Pour éviter que le bord des coutures ne s'effiloche, utilisez le point de zig-zag.

- Piquez les coutures. Recoupez-les régulièrement et repassez les coutures ouvertes.
- Placez la valeur de la couture sous le pied presseur comme illustré.
- Surfilez le bord de façon que le point de zig-zag se trouve à cheval sur le bord.

Satin stitching

Recommended settings
Stitch Selection: Zig-zag Stitch (Pattern Disc 1)

Needle Position:

Stitch Width:

Stitch Length: 0-1
Foot: Special Purpose (J)
Needle Plate: General Purpose (A)

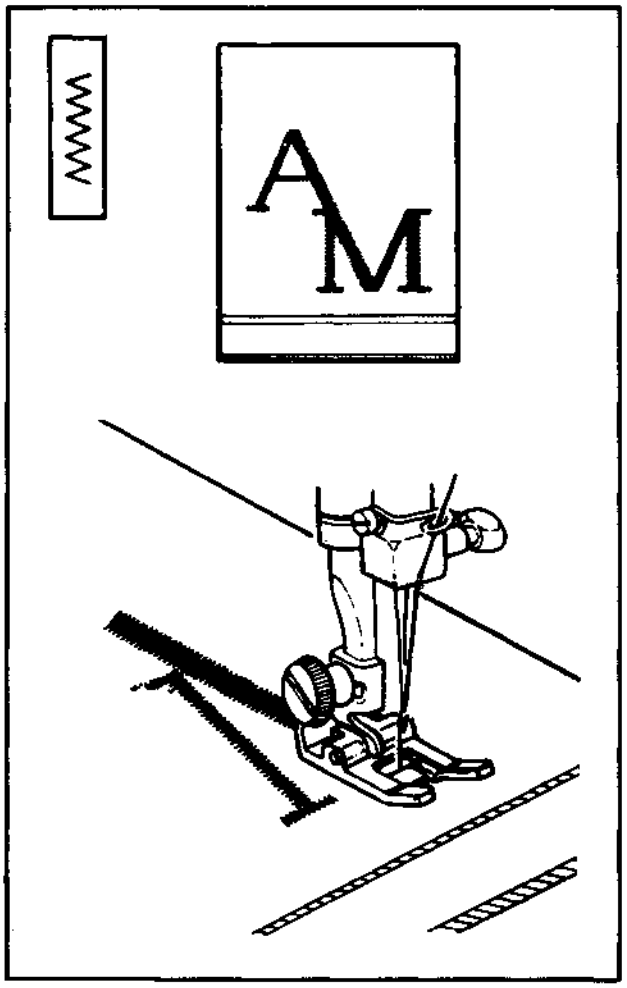

Satin stitching is a series of closely spaced zig-zag stitches. Satin stitch can be used for monograms, embroidery and applique work to produce a smooth satin-like finish.

- Practice to get desired stitch appearance.

Block monogramming

- Lightly trace letters on right side of fabric.
- Centre tracing under needle.
- Stitch entire outline, leaving needle in fabric when turning.
- Pull threads to wrong side of fabric, tie and trim.

Punto de realce

Posiciones recomendadas
Selección punto: Zig-zag

Posición aguja:

Anchura punto:

Longitud punto: 0-2
Prensatelas: Uso especial (J)
Plancha aguja: Uso general (A)

El punto de realce es una serie de puntadas en zig-zag bastante juntas. Se utiliza para monogramas, bordado y apliques, produciendo un acabado suave como de satin.

- Practique, para conseguir la apariencia deseada del punto.

Monograma en bloque

- Marque las letras ligeramente en el anverso del tejido.
- Centre las marcas debajo de la aguja.
- Cosa todo el contorno, dejando la aguja en el tejido al girar.
- Lleve los hilos hacia la parte posterior del tejido, anúdelos y córtelos.

Point de bourdon

Réglages recommandés
Sélection de point: zig-zag

Position d'aiguille:

Largeur de point:

Longueur de point: 0 à 2
Pied presseur spécial (J)
Plaque à aiguille universelle (A)

Le point de bourdon est une série de points de zig-zag rapprochés. Ce point permet les applications, les finitions d'ourlets et la broderie de monogrammes.

- Faites un essai pour choisir l'apparence désirée.

Monogrammes

- Sur l'endroit du tissu, tracez légèrement le dessin des lettres.
- Présentez ce tracé sous l'aiguille.
- Brodez en recouvrant le tracé; pour tourner le travail, laissez l'aiguille dans le tissu.
- Tirez les fils sur l'envers du travail, nouez-les et coupez-les.

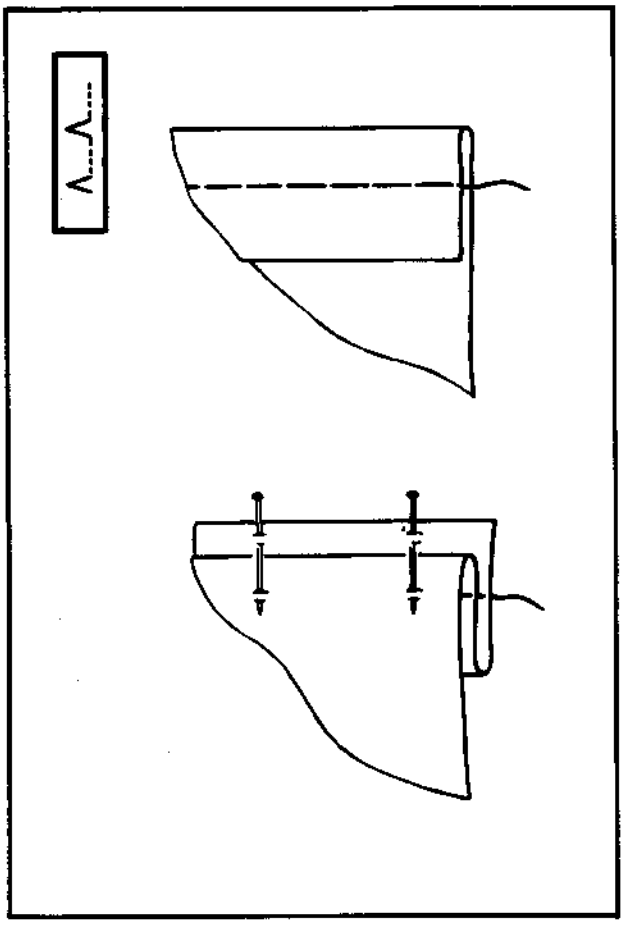

Blindstitch

(only for machines with interchangeable pattern discs)

Blindstitching provides a durable hem finish that can be used on a variety of different weight fabrics. Blindstitching takes a little practice, however, so make a test sample first.

Recommended settings
Stitch Selection: Blindstitch (Pattern disc 3)

Needle Position:

Stitch Width:

Stitch Length: 2-5
Foot: Special for blindstitch
Needle Plate: General Purpose (A)

Prepare the hem by folding it and pressing it in the usual way. You may want to baste the hem to hold it in place, as shown. If so, be sure to place the basting at least ½ inch (12mm) below the top edge of the hem allowance.
With the wrong side of fabric uppermost, turn the hem under, as shown, creating a soft fold from the top edge of hem. Pin or baste all three layers together in place.

Puntada invisible

(solamente para máquinas con 3, 4, 15 y 30 modelos de puntos)

La puntada invisible aporta un acabado duradero para los dobladillos que pueden utilizarse en una variedad de tejidos de pesos diferentes. La puntada invisible precisa de un poco de práctica, por lo tanto, haga primero una prueba.

Posiciones recomendadas
Selección punto: Puntada invisible

Posición aguja:

Anchura punto:

Longitud punto: 1-½ a 2-½
Prensatelas: Especial para Puntada Invisible
Plancha aguja: Uso general (A)

Prepare el dobladillo doblándolo y planchándolo en la forma usual. Si así lo hace, asegúrese de situar el hilván a 12 mm., por lo menos, por debajo del borde superior de la tolerancia del dobladillo.

Con el revés del tejido en primer lugar, gire el dobladillo hacia abajo, como se muestra, creando un doblez blando, desde el borde superior del dobladillo. Coloque alfileres o hilvane los tres pliegues juntos en su lugar.

Point caché

(seulement pour machines avec 3, 4, 15 et 30 points)

Le point caché assure une finition durable aux ourlets et peut être adopté dans un grand nombre de tissus de poids variés. Le point caché demande toutefois un peu d'expérience, de sorte qu'il vaut miex faire d'abord un essai.

Réglages recommandés
Choix du point: Point caché

Position d'aiguille:

Largeur du point:

Longueur du point: 1-½ à 2-½
Pied presseur: Spécial pour point caché
Plaque à aiguille: Universelle (A)

Préparer l'ourlet en le pliant et en le pressant de la manière habituelle.
Vous pouvez, si vous le désirez, bâtir l'ourlet pour le maintenir en place, conformément au dessin. Si vous le faites, assurez-vous que le bâti est au minimum à 1/2 pouce (12mm) au dessous de la bordure d'extrémité de l'ourlet.

L'envers du tissu étant placé vers le haut, retournez l'ourlet conformément au dessin, en formant un pli souple proche de la bordure de l'ourlet. Bâtir ou épingler les trois épaisseurs de tissu ensemble.

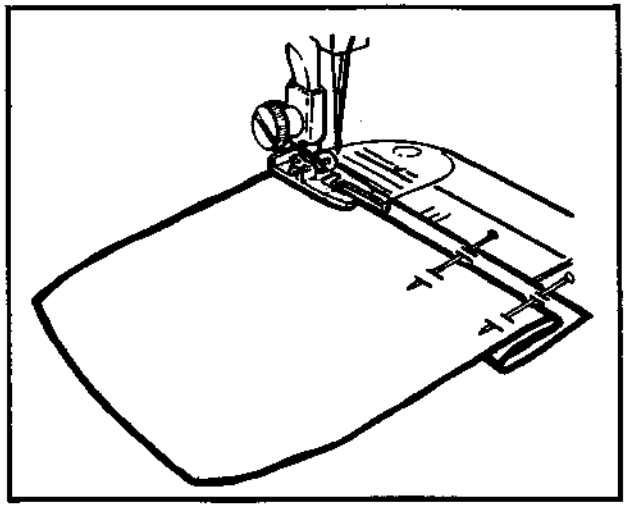

- Position the hem under the presser foot with the soft fold resting against wall of the guide, as shown.

- Colocar el dobladillo debajo del prensatelas con el doblez blando descansando contra la pared de la guía, como se muestra.

- Placer l'ourlet sous le pied presseur, le pli souple contre la paroi du guide, suivant le dessin.

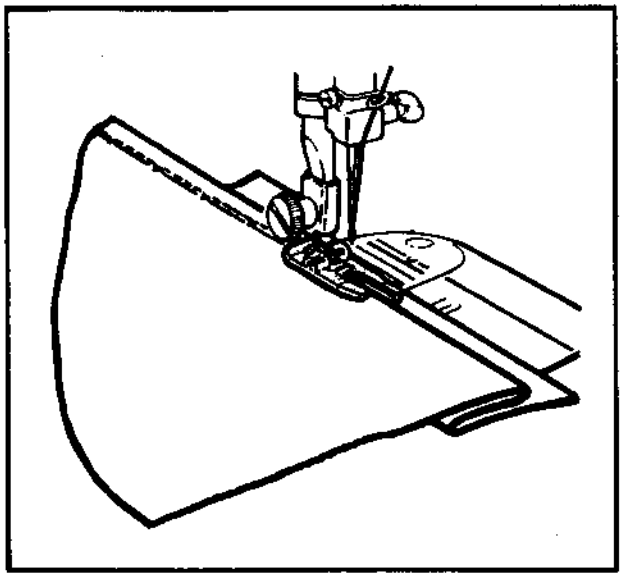

- Lower the presser foot and begin sewing making certain the straight stitches fall on the edge of the hem and the zig-zag stitches just pierce the soft fold of the work. Adjust stitch width if necessary. While stitching, guide the hem edge in a straight line and feed the soft fold evenly against the wall of the guide.

- If layers of fabric are pinned together, remove pins as you come to them. Do not sew over pins.

- Baje el prensatelas y empiece a coser asegurándose que los puntos rectos caigan sobre el borde del dobladillo y los puntos en zig-zag justo sobre el doblez blando de la labor. Ajuste el ancho del punto si fuese necesario. Mientras cose guíe el borde del dobladillo en línea recta y arrastre con suavidad el doblez blando contra la pared de la guía.

- Si los pliegues del tejido están sujetos con alfileres, quítelos según se aproxima a ellos. No cosa sobre los alfileres.

- Abaisser le pied presseur et commencer à coudre en vérifiant que le point droit tombe bien sur la bordure de l'ourlet et les points zig-zag sur le pli souple. Régler la largeur du point, si nécessaire. Pendant la couture, guider la bordure de l'ourlet en ligne droite et maintenir le pli souple constamment contre la paroi du guide.

- Si les différentes épaisseurs de tissu sont épinglées ensemble, retirer les épingles au fur et à mesure que vous les atteignez. Ne pas coudre sur les épingles.

Attaching a button

Flat buttons can be sewn on quickly and easily using the plain zig-zag stitch. A special button sewing foot (H), may be purchased at your sewing center, if it's not included in your machine accessory box.

Pegado de botones

Los botones planos pueden coserse con rapidez y facilidad, utilizando el punto de zig-zag plano. El prensatelas especial para coser botones (H) puede adquirirlo en su centro de costura, caso no este incluido en el accesorio de su máquina.

Coudre un bouton

Vous pouvez coudre rapidement tous les boutons plats avec le point de zig-zag. Un pied spécial (H) est disponible dans votre magasin SINGER, au cas ou cette pièce ne serait pas compris dans votre boite d'accessoires.

Recommended settings
Stitch Selection: Zig-Zag Stitch (Pattern Disc 1)
Needle Position:

Stitch Width: To suit Button
Foot: Button Sewing (H)
Needle Plate: General Purpose (A)
Attach Feed Cover (F)

Before you can attach a button, the bobbin thread must be brought up through the hole in the feed cover.

1. Set stitch width at ( ), and needle position selector at ( ). Position button under foot and lower the needle into the center of the left hole. Lower the foot. Turn hand wheel toward you until needle rises out of button and is above the foot.

Posiciones recomendadas
Selección punto: Zig-zag

Posición aguja:

Anchura punto: Apropiada al botón
Prensatelas: Para coser botones (H)
Plancha aguja: Uso general (A)
Colocar plancha cubre arrastre (F)

Antes de pegar un botón, el hilo de la bobina debe sacarse por el agujero de la plancha cubre arrastre.

1. Coloque el ancho del punto en ( ), y el selector de posición de aguja en ( ). Situe el botón debajo del prensatelas y baje la aguja dentro del centro del agujero izquierdo. Baje el prensatelas. Gire el volante hacia Vd. hasta que la aguja salga del botón y esté por encima del prensatelas.

Réglages recommandés
Sélecteur de point: point zig-zag

Position d'aiguille:

Largeur de point: en fonction du bouton
Pied presseur: pied bouton (H)
Plaque à aiguille universelle (A)
Plaque à repriser (F)

Avant de commencer à coudre les boutons, remontez le fil de canette à travers le trou de la plaque à repriser.

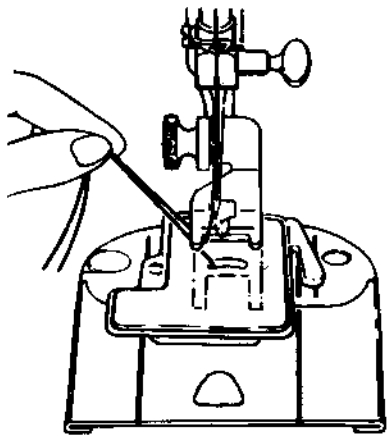

1. Positionnez le sélecteur de largeur de point sur point droit ( ) et le sélecteur d'aiguille en position gauche ( ). Positionnez le bouton sous le pied presseur et descendez l'aiguille dans le trou du bouton à gauche. Baissez le pied presseur. A la main, tournez le volant vers vous pour sortir l'aiguille du bouton.

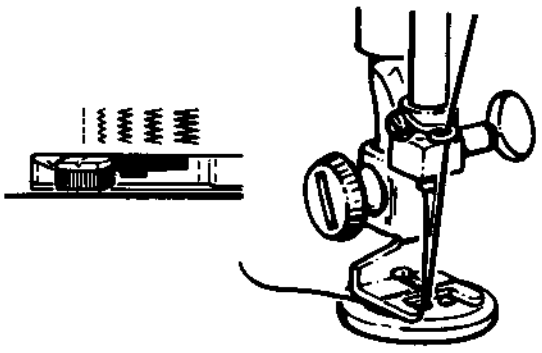

2. Move stitch width selector until needle is over the other hole in the button. Then, when you begin to stitch, the needle should enter into the right hole of the button. Take six or more zig-zag stitches to attach button and finish with the needle on the left side.

3. To fasten stitching, adjust width to (⋮), and take three or four stitches. Remove work, draw threads to underside, fasten, and trim.

2. Mueva el selector de anchura hasta que la aguja esté sobre el otro agujero del botón. Entonces, cuando empiece a coser, la aguja debería entrar dentro del agujero derecho del botón. De seis o más puntos en zig-zag para pegar el botón y acabe con la aguja en el lado izquierdo.

3. Para asegurar el punto, ajuste la anchura a (⋮), y de tres o cuatro puntadas. Quite la labor lleve los hilos hacia la parte posterior, anúdelos y corte.

2. Réglez le sélecteur de largeur de point pour assurer l'aiguille au-dessus du trou droit du bouton. Pour fixer le bouton, faites 5 ou 6 points de zig-zag en terminant l'aiguille à gauche.

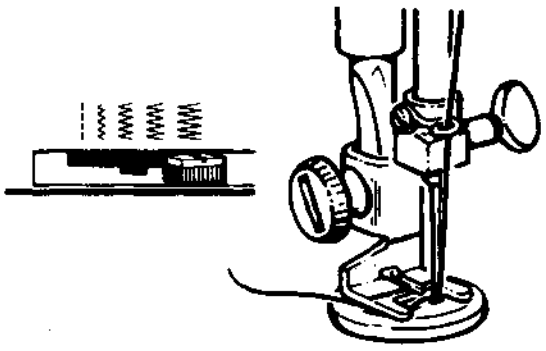

3. Pour arrêter la couture, positionnez le sélecteur de largeur sur (⋮) et piquez 3 à 4 points sur place. Retirez le travail en tirant vers l'arrière. Arrêtez et coupez les fils.

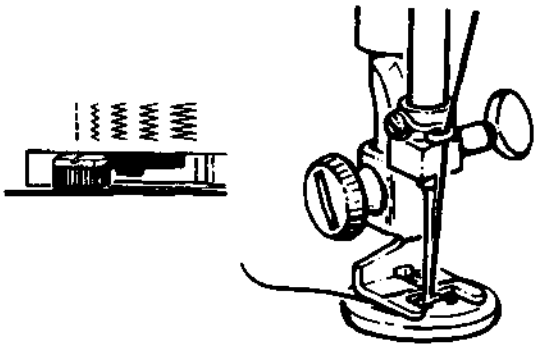

5. Pattern stitching

(only for machines with interchangeable pattern discs)

Selecting a stitch

Your sewing machine comes with pattern discs which will allow you to produce a variety of stitch patterns by simply inserting the disc of the pattern desired.

Each pattern disc is numbered and has the stitch printed on its surface to aid your selection.

Choose a stitch that best suits your sewing applications. For additional information on stitch pattern usage, refer to the next page.

5. Coser con modelos de puntos

(solamente para máquinas con 3, 4, 15 y 30 modelos de puntos)

Cómo seleccionar un punto

Su máquina de coser viene suministrada con discos de modelos los cuales producirán una variedad de puntos por la simple inserción del disco del modelo deseado.

Cada disco de modelo lleva el número y el punto impreso en su superficie para facilitar la selección.

Seleccione un punto que convenga más a su aplicación de costura. Para informaciones adicionales sobre el uso del modelo del punto, véase la página siguiente.

5. Points-motifs

(seulement pour machines avec 3, 4, 15 et 30 points)

Selection d'un point

Votre machine à coudre est fournie avec disques à points lesquels vous permettront de réaliser une variété de points simplement en introduisant le disque du point désiré.

Chaque disque porte un numéro et a le point imprimé sur sa surface pour vous faciliter la sélection.

Choisissez le point qui vous convient le plus. Pour des informations supplémentaires concernant l'emploi de points-motifs, consultez la page suivante.

Changing pattern discs / Cómo cambiar el disco del modelo / Comment changer les disques

1. Move the stitch width selector to its straight stitch position.

1. Mueva el selector del ancho del punto hacia su posición del punto recto.

1. Metter le sélecteur de la largeur du point sur la position du point droit.

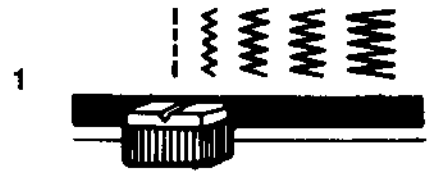

2. Raise pattern disc lid **A** and pull up on the disc release bar **B.**

2. Suba la cubierta del disco **A** y lleve la barra **B** liberando el disco hacia arriba.

2. Soulevez le couvercle **A** du disque point-motif et soulevez la barrette **B** libérant le disque.

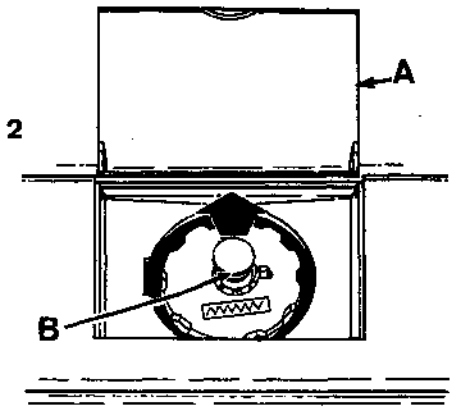

3. Remove the pattern disc.

3. Saque el disco del modelo.

3. Enlevez le disque.

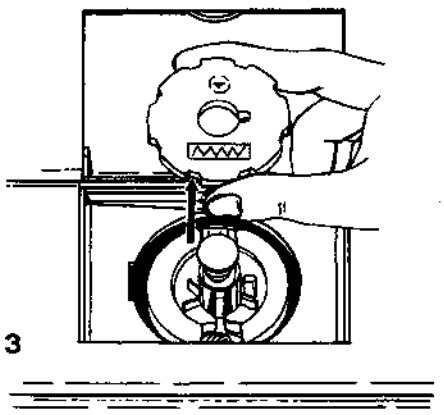

4. To replace a pattern disc, be sure that the numbered side of disc is face up and that the notch in the centre of the disc fits over the positioning key **C** on the disc holder **D.**
   - Push disc down firmly.
   - Disc will click into place when inserted correctly.

4. Para reponer un disco, asegurese de que el lado numerado del disco esté hacia arriba y que la ranura en el centro del disco se ajuste por encima de la llave de posicionamiento **C** en el portadisco **D.**
   - Apriete el disco bien hacia abajo.
   - El disco encajará en su lugar con un "clique" cuando esté insertado correctamente.

4. Pour remettre un disque le côté numéroté du disque doit être en haut et la fente dans le centre du disque doit s'ajuster par- dessus la clé de positionnement **C** sur le porte-disque **D.**
   - Pressez le disque bien en bas.
   - Le disque tombera en place avec un "clic" lors qu'il est bien introduit.

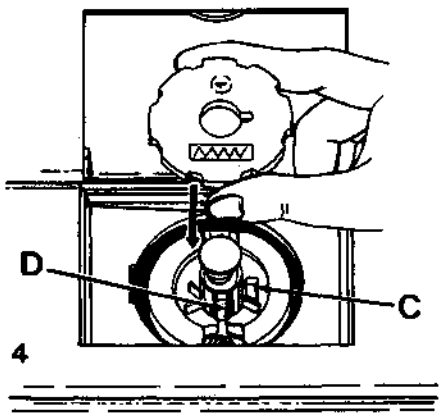

Examples of stitch patterns / Ejemplos de los discos de costura / Examples de disques de couture

2. **Multi-Stitch Zig-Zag:** lets you mend, join and reinforce without bulk. Ideal for bar tacking. 2. **Zig-zag de puntos múltiples:** le permite remendar, unir y reforzar sin bulto. Ideal para presillas de barra. 2. **Le zig-zag multi-points:** Pour raccommoder, assembler et renforcer sans épaisseur. Idéal pour les brides d'arrêt.	2 
5. **Arrowhead Stitch:** combines beauty and utility. Individual pattern units reinforce points of strain. Use them on pocket corners in place of bar tacks. 5. **Punto cabeza de flecha:** combina belleza y utilidad. Unidades individuales refuerzan los puntos de esfuerzo. Uselos en las esquinas de bolsillos en lugar de presillas de barra. 5. **Le point fléché:** Ce point marie la pratique à la fantaisie. Chaque point de fléche sert à renforcer les emplacements sous tension. Utilisez le point fléché au lieu de brides d'arrêt sur les coins de poches.	5 
6. **Domino Stitch:** ideal for quilting and joining fabric pieces with a decorative stitch appearance. 6. **Punto de dominó:** ideal para acolchado y unir piezas de tela con apariencia de punto decorativo. 6. **Le point domino:** Idéal pour le matelassé et l'union de pièces de tissu donnant une apparence de fantaisie.	6 
8. **Solid Scallop Stitch:** for decorative borders, appliqué and smocking. 8. **Punto de festón:** para bordes decorativos. aplique y alforzas. 8. **Le point de feston:** Pour la finition de bordures, les appliques et les smocks.	8 
12. **Walls of Troy Stitch:** for applique and smocking. Useful for ornamental edges and borders. 12. **Punto Paredes de Troya:** para aplique y adornos en forma de panal. Util para bordes ornamentales. 12. **Le point Murs de Troie:** Pour les appliques et les smocks. Il s'utilise pour les bordures et lisières ornementales.	12 

13. **Solid Diamond Stitch:** useful in sewing decorative borders, monograms and appliqué. 13. **Punto en diamante:** útil para bordes decorativos, monogramas y aplique. 13. **Le point en diamant:** Très utile pour realiser des bordures de fantaisie, des monogrammes et des appliques.	13 
27. **Faggoting (Feather Stitch):** extremely versatile; use it for joining fabric pieces, embroidering, quilting and lattice seams. 27. **Vainica (Punto de pluma):** muy versatil. Uselo para unir trozos de tela, bordado, acolchado y costuras enjaretadas. 27. **Le point de chausson (point d'arêtes):** Ce point se prête à de nombreux usages comme l'assemblage de pièces de tissu, la broderie le matelassé et les coutures échelles.	27 
31. **Crescent Stitch:** useful for ornamental edges and borders. 31. **Punto de media luna:** útil para bordes ornamentales. 31. **Le point de croissant:** Pratique pour les bordures et lisières ornementales.	31 
37. **Elastic Stretch Stitch (Alpine):** a useful stitch when sewing elasticized fabrics, seam finishes and trim. 37. **Punto extensible y elástico (Alpino):** un punto útil para coser telas elásticas acabados de costuras y ribetes. 37. **Le point extensible élastique (Alpin):** Un point utile lorsqu'on fait la couture de tissus elastiques, finitions de coutures et bordures.	37 

6. Four-step buttonhole

(only for machines with built-in buttonholer. If your machine makes manual buttonholes, refer to page 63)

Your machine makes buttonholes to any size you choose in only four, easy steps.

- You never need to move the fabric or reposition the needle.
- Always make a practice buttonhole on a sample of your fabric.
- Be sure bobbin contains enough thread.
- When making buttonholes on hard-to-reach areas convert machine bed to free arm sewing. (For machines which have this characteristic).
- Mark buttonhole position on fabric as indicated in pattern.

Note: Sewing machines with built-in buttonholer can also make manual buttonholes (page 63). Manual buttonholes give you the flexibility of adjusting the width of your buttonhole.

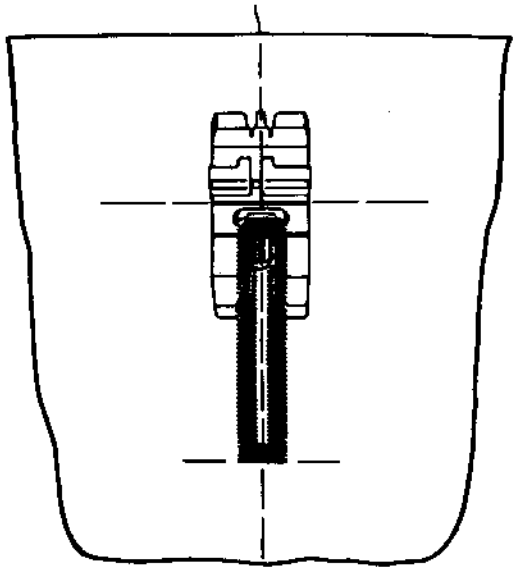

6. Ojales en cuatro tiempos

(solamente para máquinas que poseen esta característica)

Su máquina hace ojales al tamaño deseado en sólo cuatro tiempos.

- No necesita jamás mover el tejido o cambiar la aguja.
- Antes de realizar un ojal, haga una prueba en un trozo del tejido a utilizar.
- Asegúrese de que la bobina contiene suficiento hilo.
- Al realizar ojales en áreas de acceso dificil convierta la máquina para costura con base libre. (Para máquinas que poseen esta característica).
- Marque sobre el tejido la posición del ojal como se indica en el diseño.

6. Boutonnière 4 temps

(seulement pour machine que a cette caractéristique)

Très facilement en quatre temps votre machine brode des boutonnières de n'importe quelle taille.

- Vous n'avez pas besoin de tourner le tissu ni de changer la position de l'aiguille.
- Faites toujours une boutonnière test sur un échantillon de votre tissu.
- Assurez-vous que la canette contient suffisamment de fil pour broder vos boutonnières.
- Pour broder des boutonnières sur des pièces tubulaires, utilisez le bras-libre de votre machine. (Pour machine que a cette caractéristique).
- Marquez l'emplacement des boutonnières comme indiqué sur votre patron.

Recommended settings
Stitch Selection: Zig-zag stitch (Pattern disc 1)
Stitch Width: Pre-set
Foot: Buttonhole (L)
Needle Plate: General Purpose (A)

Step 1

- Raise presser foot.
- Place fabric under foot.
- Centre 3 red guidelines (1) of foot around beginning line of buttonhole.
- Turn buttonhole dial to the first buttonhole symbol for the first step.
- Position needle in fabric at point (2) by turning the hand wheel towards you.
- Stitch down to point 3.

Step 2

- Raise needle out of fabric.
- Turn buttonhole dial to the second buttonhole symbol for the second step.
- Make at least four stitches, ending at point (4).

Posiciones recomendadas
Selección punto: Disco zig-zag 1
Anchura punto: Prepuesta
Prensatelas: Ojales (L)
Plancha aguja: Uso general (A)

Tiempo 1

- Levante el prensatelas.
- Coloque el tejido debajo del prensatelas.
- Centre las 3 líneas-guía rojas (1) del prensatelas, con la línea de comienzo del ojal.
- Gire el mando para ojales hacia el primer símbolo del ojal para realizar el primer tiempo.
- Colocar la aguja en el tejido sobre el punto (2) girando el volante del mano hacia Vd.
- Cosa hasta el punto (3).

Tiempo 2

- Saque la aguja del tejido.
- Gire el mando para ojales hacia el segundo símbolo del ojal para realizar el segundo tiempo.
- De un mínimo de cuatro puntadas, terminando en el punto (4).

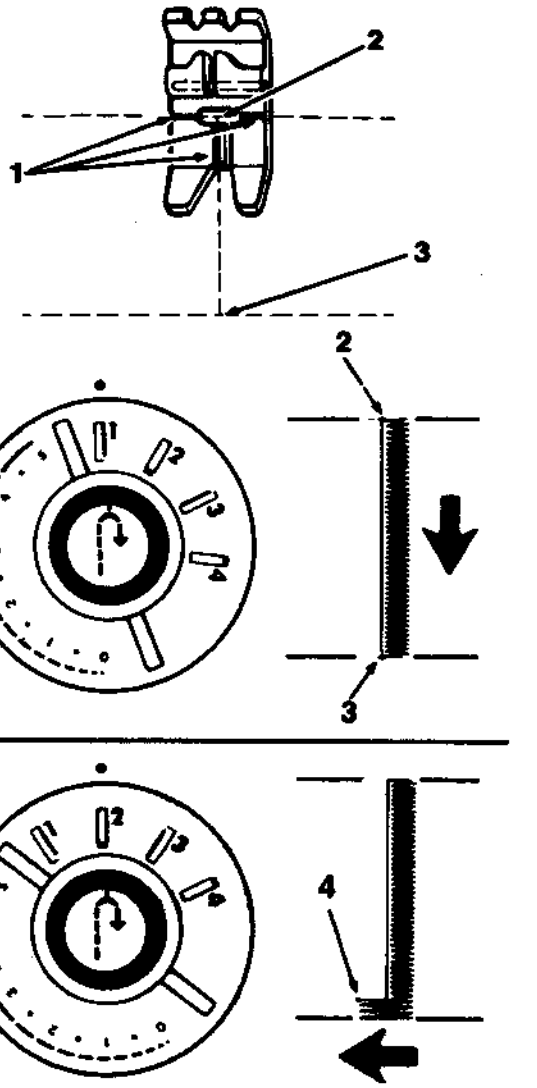

Réglages recommandés
Sélecteur de point: Disque zig-zag 1
Sélecteur de largeur: pré-sélectionnée
Pied presseur boutonnière (L)
Plaque à aiguille universelle (A)

Temps 1

- Relevez le pied presseur.
- Placez le tissu sous le pied presseur.
- Alignez les repères rouges du pied presseur sur les lignes de traçage de la boutonnière (1).
- Tournez le sélecteur de longueur pour amener le premier symbole lèvre de la boutonnière face au point (•).
- Descendez l'aiguille dans le tissu (2) en tournant le volant à la main vers vous.
- Brodez la première lèvre (3).

Temps 2

- Relevez l'aiguille.
- Tournez le sélecteur de longueur pour amener le deux symbole face au point (•).
- Brodez le point d'arrêt (4) (quatre à six points).

Step 3

- Raise needle out of fabric.
- Turn buttonhole dial to the third buttonhole symbol for the third step.
- Stitch up to point (5).

Step 4

- Raise needle out of fabric.
- Turn buttonhole dial to the fourth buttonhole symbol for the fourth step.
- Make at least four stitches, ending at point (6).
- Raise presser foot and remove garment from machine. Clip thread ends.
- Carefully cut buttonhole opening with a seam ripper or small, sharp scissors.

Tiempo 3

- Saque la aguja del tejido.
- Gire el mando de ojales hacia el tercer símbolo para realizar el tercer tiempo.
- Cosa hasta el punto (5).

Tiempo 4

- Saque la aguja del tejido.
- Gire el mando de ojales hacia el cuarto símbolo para realizar el cuarto tiempo.
- De un mínimo de cuatro puntadas, terminando en el punto (6).
- Levante el prensatelas y quite la prenda de la máquina.
- Corte los extremos de los hilos.
- Corte el ojal con cuidado, abriéndolo con un descosedor o con unas tijeras pequeñas y de punta aguda.

Temps 3

- Relevez l'aiguille.
- Tournez le sélecteur de longueur pour amener le trois symbole face au point (•).
- Brodez la deuxième lévre (5).

Temps 4

- Relevez l'aiguille.
- Tournez le sélecteur de longueur pour amener le quatre symbole face au point (•).
- Brodez le point d'arrêt (6).
- Relevez le pied presseur. Retirez l'ouvrage de la machine. Arrêtez les fils.
- Avec précaution, coupez entre les deux lèvres de la boutonnière à l'aide de ciseaux fins ou d'un découseur.

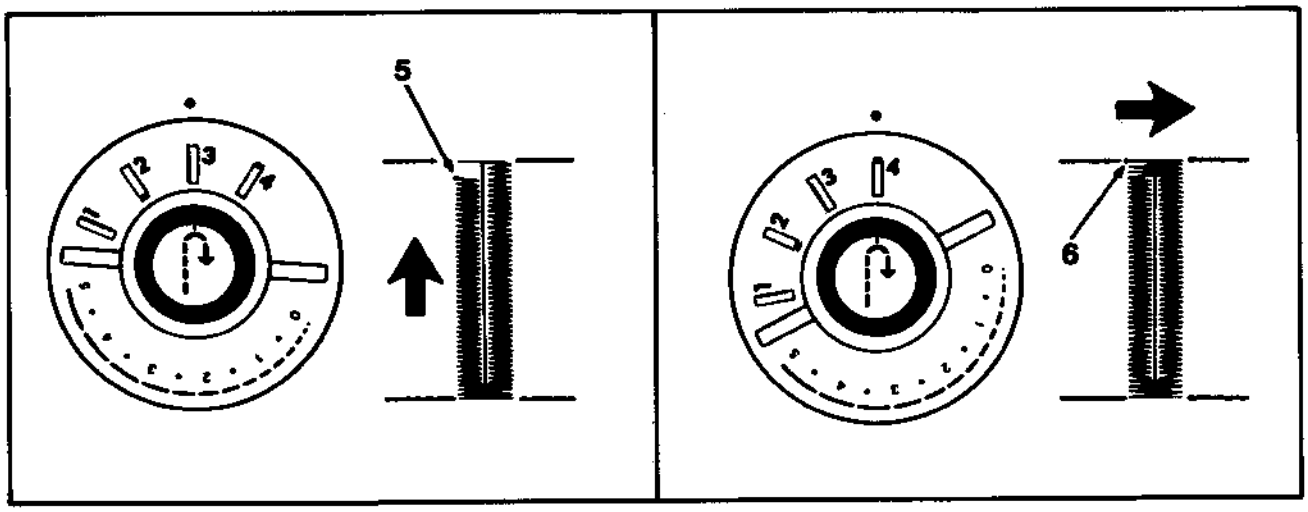

Balancing the buttonhole

On some kinds of fabrics, there may be a difference in the density of the stitches on the right or the left side of the buttonhole. This is easily adjusted by turning the balance knob (1), in the center of the stitch length dial to balance the density of the stitching. A very slight turn of the dial will produce a noticeable change.

- If the stitches on the right side of the buttonhole (A) are too open, turn the balance dial slightly to the right, until the density of the stitches increases.

- If the stitches on the left side of the buttonhole (B) are too open, turn the balance slightly to the left, until the density of the stitches increases.

After the buttonhole has been made and the balance has been altered, return the balance dial back to its neutral position after all the buttonholes on the garment have been sewn.

Nivelación de ojales

En algunos tipos de tejidos, puede producirse una diferencia en la densidad de los puntos bien en el lado derecho o en el izquierdo del ojal. Esta diferencia se ajusta fácilmente girando el botón (1) situado en el centro del dial de longitud del punto, para nivelar la densidad del punto. Un giro muy ligero del botón, producirá un cambio notable.

- Si los puntos del lado derecho del ojal (A) están demasiado abiertos, gire el botón ligeramente hacia la derecha, hasta que aumente la densidad de los puntos.

- Si los puntos del lado izquierdo del ojal (B) están demasiado abiertos, gire el nivelador ligeramente hacia la izquierda, hasta que la densidad de los puntos aumente.

Después de haber realizado el ojal y de haber alterado el nivelador, gire el botón nivelador a su posición neutra, después de haber completado todos los ojales de la prenda.

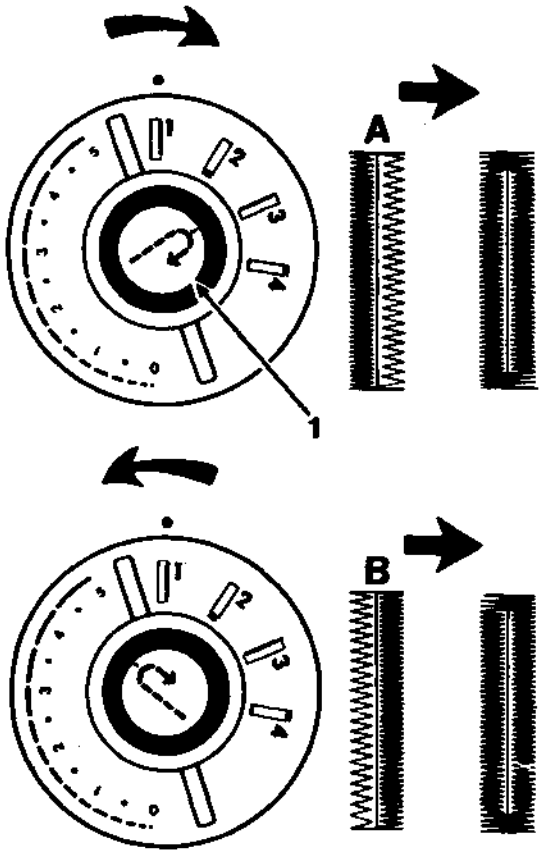

Equilibrage de la boutonnière

Dans certains tissus, il peut apparaitre une difference de densité de point entre la lèvre gauche et la lèvre droite de la boutonnière. Cette différence peut être aisément corrigée en tournant le bouton (1) situé au centre du sélecteur de largeur de point. Un déplacement, même très faible, de ce bouton modifie la densité.

- Si les points de la lèvre droite (A) sont trop ouverts, tournez le bouton poussoir vers la droite jusqu'à ce que la densité des points augmente.

- Si les points de la lèvre gauche (B) sont trop ouverts, tournez le bouton poussoir vers la gauche jusqu'à ce que la densité des points augmente.

Après avoir brodé toutes les boutonnières, remettez dans sa position centrale le bouton poussoir qui vous a servi à équilibrer les lèvres des boutonnières.

7. Free-arm sewing

(For all machines which have free-arm)

Fabric handling, when sewing tubular and hard to reach garment areas, is simplified and made easier when you use the free-arm sewing capability of your sewing machine.

7. Costura con base libre

(para las máquinas que poseen base libre)

El manejo de los tejidos, al coser en circular o áreas de acceso difícil, se simplifica y resulta más facil, cuando utiliza la ventaja de costura con base libre de que dispone su máquina para coser.

7. Couture avec le bras-libre

(pour machine que a bras-libre)

Votre couture sera simplifiée en utilisant le bras-libre de votre machine pour les ouvrages tubulaires.

Sleeves

- Free-arm sewing takes the difficulty out of topstitching. Sleeves, waistbands and trouser legs rotate smoothly under the needle, around the arm, allowing you to place your stitching accurately.

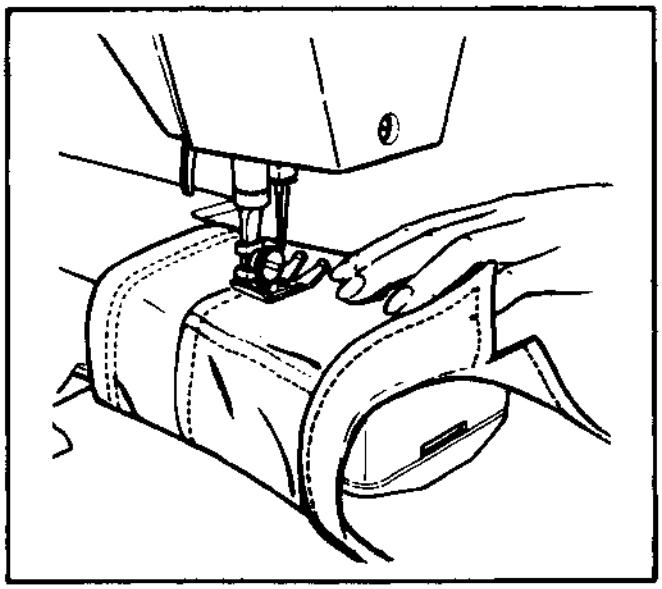

Mangas

- La costura con base libre evita las dificultades que se presentan al realizar puntadas superiores, coser mangas, acabado de cinturas y áreas difíciles en pantalones, ya que al rotar por debajo de la aguja y alrededor de la base, le permite realizar su costura con precisión.

Manches

- Surpiquer des emmanchures, poser des ceintures et terminer des bas de pantalons sont des travaux grandement facilités en utilisant le bras-libre.

Buttons

- Sewing buttons on a cuff or neckband is easy with free-arm sewing. The sewing arm allows room for cuffs to slip onto without being stretched out of shape, and you can also see and handle the stitching area more easily.

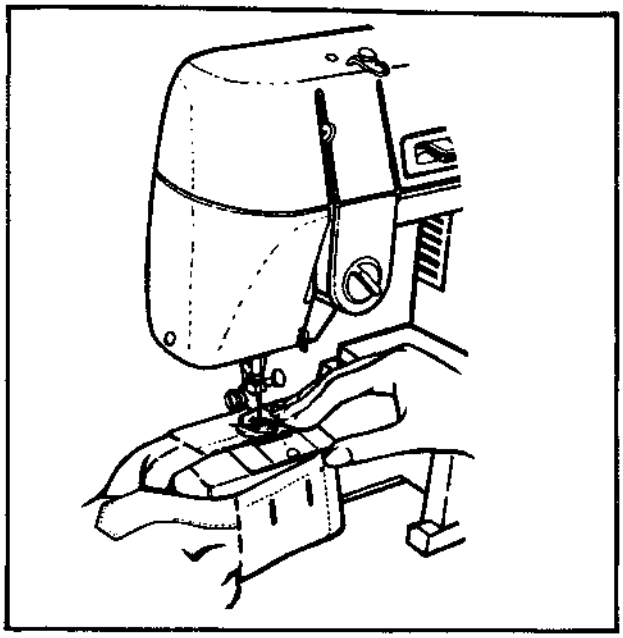

Botones

- El coser botones sobre un puño o cuello es mucho más facil con la base libre. La base de costura tiene capacidad para que los puños se deslicen sin necesidad de estirarlos o deformarlos, al tiempo que puede verificar y manejar con mayor facilidad el área de costura.

Boutons

- Pour coudre les boutons sur des poignets ou sur des encolures, le bras-libre vous permettra de mieux surveiller votre travail et de mieux le présenter sous le pied presseur.

Bar tacks

- Bar tacks reinforce areas of strain and can be applied to ready-made garments, as well as to those sewn at home. Use the free-arm surface to avoid fabric bulk around the needle when you apply bar tacks to pockets, pleats and waistlines.

Presillas

- Las presillas refuerzan las áreas de tirantez y pueden aplicarse a prendas confeccionadas, así como a aquellas costuras del hogar. Utilice la superficie de la base libre para evitar que el tejido se arruge alrededor de la aguja cuando aplica presillas a los bolsillos, aberturas y cinturas.

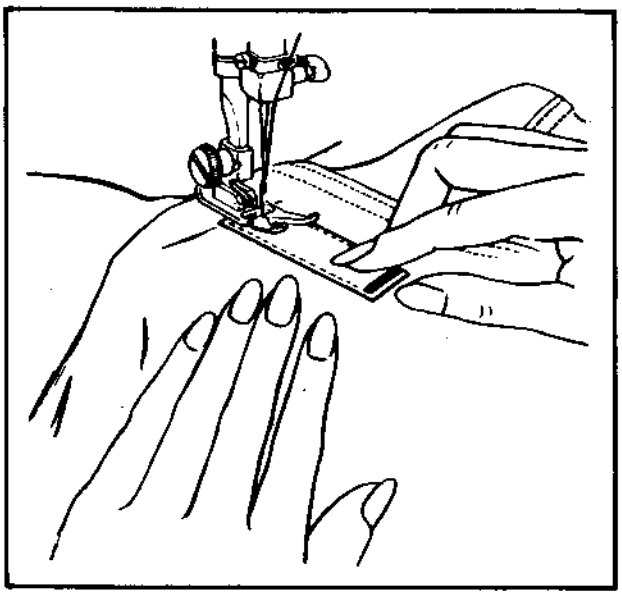

Point d'arret

- Ces points renforcent les emplacements qui subissent de fortes tractions. Vous pouvez les réaliser sur des vêtements que vous avez achetés ou sur ceux que vous confectionnez vous-même. Pour renforcer les poches plaquées et les passants de ceintures, utilisez le bras-libre pour éviter une trop grande masse de tissu alentour de l'aiguille.

8. Twin needle sewing

Twin needle sewing produces two parallel lines of closely-spaced decorative stitching. You can sew with either one or two thread colours.

Your machine may be not supplied with the twin needle or spool pin. These may be obtained from your local SINGER dealer as additional accessories.

Recommended settings
Stitch Selection: Desired pattern

Needle Position: 

Stitch Width: 

Stitch Length: 2-5
Foot: General Purpose (B)
Needle Plate: General Purpose (A)

8. Costura con aguja doble

La costura con aguja doble produce dos líneas paralelas de puntos decorativos debidamente espaciadas.

Su máquina no ha sido complementada ni con una aguja doble ni con el portacarrete adicional. No obstante si desea utilizar esta ventaja, puede adquirir estos accesorios en su Centro Singer de Costura.

Posiciones recomendadas
Selección punto: el deseado

Posición aguja: 

Anchura punto: 

Longitud punto: 2-5
Prensatelas: Uso general (B)
Plancha aguja: Uso general (A)

8. Couture à l'aiguille jumelée

Cette aiguille permet la couture de deux lignes parallèles en une ou deux couleurs de fil.

Votre boîte d'accessoires ne contient pas d'aiguille jumelée ni de porte-bobine auxiliaire. Vous pourrez vous les procurer dans votre magasin SINGER.

Réglages recommandés
Sélection de point: au choix

Position d'aiguille: 

Sélecteur de largeur: 

Sélecteur de longueur: 2-5
Pied presseur universel (B)
Plaque à aiguille: universelle (A)

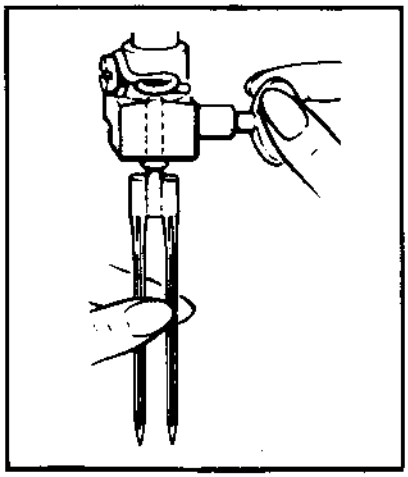

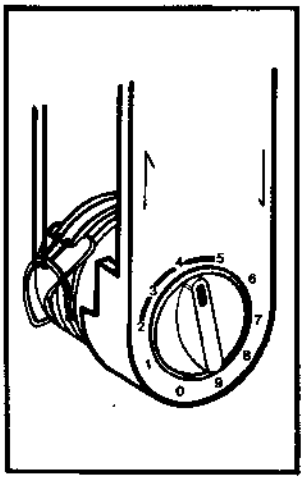

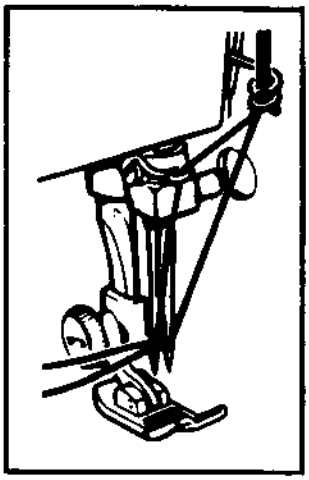

- Turn the machine off.
- Insert the twin needle with the flat side of the shank toward the rear of the machine.
- Thread the machine as you normally would for single needle stitching, and pass the thread through the left eye of the twin needle.
- Insert a second spool pin into the hole on the top cover of the machine, as illustrated.
- Thread the machine in the usual way.
- Pass the thread through the remaining points, making certain to omit the thread guide just above the needle and pass thread through right eye of needle.
- Draw both threads under the foot and back along with the bobbin thread.
- Slowly lower the needle into the hole in the needle plate by turning the hand wheel toward you to make sure the needle clears the plate.

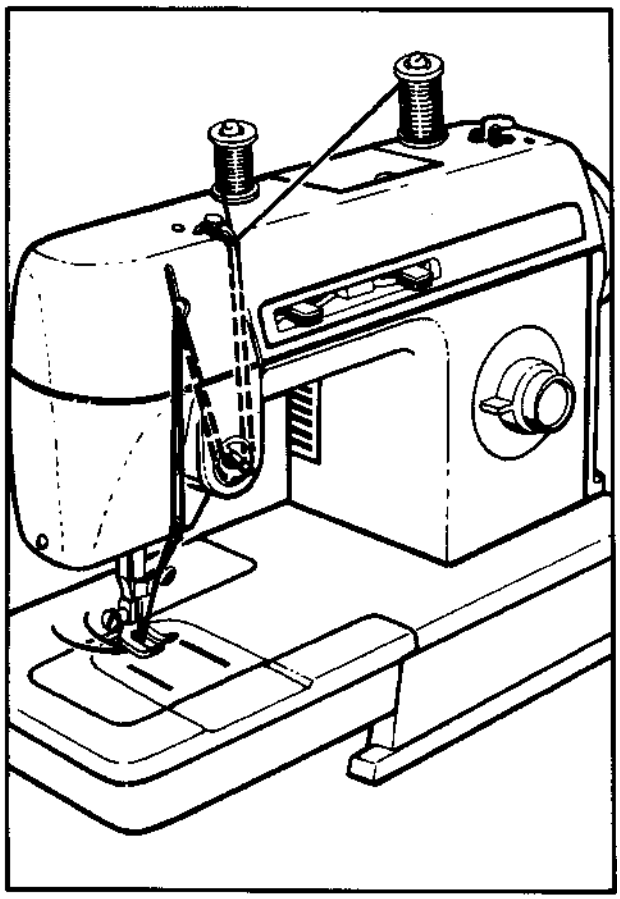

Caution:

Make sure not to use a stitch width greater than mid point on the stitch width dial when twin needle stitching.

- Desconecte la máquina.
- Inserte la aguja doble con el lado plano del tronco hacia atrás.
- Enhebre la máquina como lo haría normalmente para coser con una aguja, pasando el hilo a través del ojo izquierdo de la aguja doble.
- Coloque el segundo portacarrete en su agujero situado en la cubierta superior, como se ilustra.
- Enhebre la máquina en la forma usual.
- Pase el hilo a través de los puntos restantes, cuidando de no hacerlo por el guía hilo existente sobre la aguja y, a través del ojo derecho de la aguja.
- Tire de ambos hilos hacia atrás, por debajo del prensatelas, junto con el hilo de la bobina.
- Baje despacio la aguja hacia dentro del agujero de la plancha de aguja, girando el volante hacia Vd., para asegurarse que la aguja salva el agujero de la plancha.

Precaución:

Asegúrese de no utilizar una anchura de punto mayor que la recomendada al coser con aguja doble.

- Remontez l'aiguille.
- Insérez l'aiguille jumelée, côté plat du talon vers l'arrière de la machine.
- Enfilez la machine, comme pour la couture à l'aiguille normale et passez le fil dans le chas de l'aiguille gauche.
- Mettez en place le porte-bobine auxiliaire dans l'orifice situé sur le dessus de la machine, comme illustré.
- Enfilez normalement la machine avec le second fil.
- Passez dans les autres guides-fils, sauf le dernier, et enfilez le chas de l'aiguille droite.
- Placez les fils sous le pied presseur.
- Baissez doucement l'aiguille en tournant le volant à la main pour vous assurer qu'elle passe bien dans le trou de la plaque à aiguille.

Attention:

Surtout, n'utilisez pas une largeur de point supérieure à celle qui vous a été recommandée.

9. Caring for your machine

Removing and replacing bobbin case

Caution: Before cleaning or adjusting the machine, remove plug from the socket outlet.

- Raise presser foot and needle.
- Open slide plate, remove bobbin and remove needle plate (see instruction on page 17).

To remove bobbin case

- With a small screwdriver, turn bobbin case holder (1) to the rear as far as it will go.
- Lifting the left side of the bobbin case, slide it out from machine.

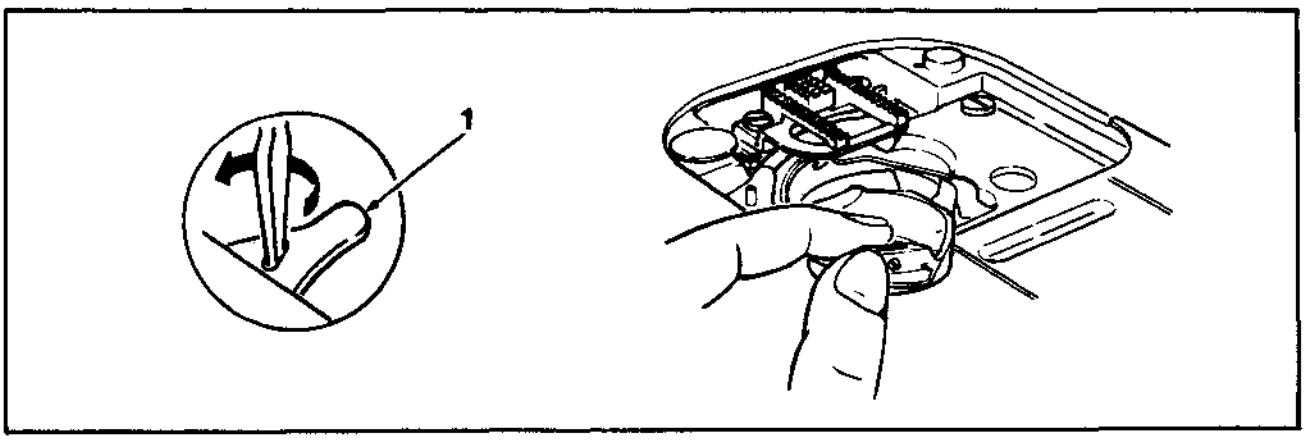

9. Cuidado de su máquina

Como quitar y poner la caja de bobina

Precaución: Antes de limpiar o ajustar la máquina, desconecte el enchufe.

- Eleve el prensatelas y la aguja.
- Abra la plancha corredera, quite la bobina y la plancha de aguja (ver instrucciones en la página 17).

Para quitar la caja de bobina

- Con un destornillador pequeño, gire el sujetador de la caja de bobina (1) hacia atrás hasta su tope.
- Levantando el lado izquierdo de la caja de bobina, deslícela hacia afuera de la máquina.

9. Nettoyage de votre machine

Retirer et replacer le support de canette

Attention: Avant de nettoyer votre machine, débranchez-la.

- Relevez le pied presseur et l'aiguille.
- Ouvrez la plaque glissière, enlevez la canette et retirez la plaque à aiguille (voir page 17).

Pour retirer le support de canette

- Avec un petit tournevis, tournez le loquet (1) vers l'arrière aussi loin que possible.
- Soulevez le côté gauche du support de canette. Glissez-le hors de la machine.

To replace bobbin case

- Guide forked end (2) of bobbin case under feed (3).
- Draw rim of bobbin case under position plate (4). Be sure bobbin case is freely seated on hook race.
- Turn bobbin case holder (1) forward as far as it will go, locking bobbin case in place.

Note: Turn handwheel towards you to check to make sure it is properly replaced.

- Replace needle plate (see instruction on page 17).
- Insert bobbin and close slide plate.

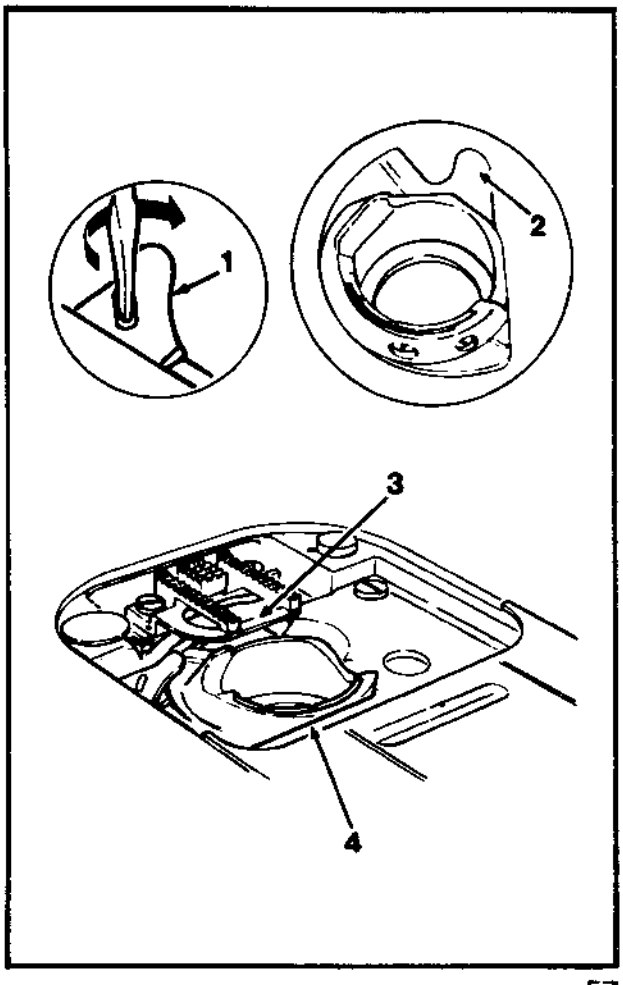

Para colocar la caja de bobina

- Guíe el extremo horcado (2) de la caja de bobina por debajo del arrastre (3)
- Situe el borde de la caja de bobina por debajo de la posición de la placa (4). Asegúrese de que la caja de bobina está asentada apropiadamente sobre el garfio.
- Gire el sujetador de la caja de bobina (1) hacia adelante hasta su tope para fijar la caja de bobina en su posición.

Nota: Gire el volante de mano hacia Vd. para asegurarse de que está debidamente colocada en su sitio.

- Coloque la plancha de aguja (ver instrucciones en la página 17).
- Inserte la bobina y cierre la plancha corredera.

Pour remettre en place le support de canette

- Placez la fourche (2) sous les griffes d'entrainement (3).
- Placez le bord opposé dans son logement (4). Assurez-vous que le crochet de la machine tourne librement autour du support, en tournant le volant à la main.
- Tournez le loquet (1) vers l'avant aussi loin que possible, il verrouille le support en place.

Note: contrôlez la bonne mise en place en tournant le volant à la main.

- Replacez la plaque à aiguille (voir page 17).
- Remettez en place la canette.

Cleaning the machine

Your machine is designed to give you many years of dependable service. To ensure this reliability, take a few minutes to keep the machine clean.

The machine surfaces and covers can be cleaned when necessary, with a damp, soft cloth and a mild soap.

Remove lint and fluff from exposed parts and, with a lint brush clean these parts:

- Take-up lever and thread guides.
- Presser and needle bars.

Limpieza de la máquina

Su máquina está diseñada para asegurarle un servicio seguro durante muchos años. Para asegurar esta realidad, dediquela unos minutos para limpiarla.

La superficie de la máquina y las cubiertas se pueden limpiar cuando sea necesario, con un trapo húmedo y blando y con jabón suave.

Quite la hilaza y pelusa de las piezas que se ven y con una escobilla limpiadora, límpie estas partes:

- Palanca tira-hilos y guías del hilo.
- Barra prensatelas y de aguja.

Nettoyer la machine

Votre machine va vous rendre de nombreux services pendant de longues années. Pour garantir son fonctionnement, consacrez quelques minutes à son nettoyage.

Les surfaces extérieures peuvent être nettoyées avec du savon et un chiffon doux.

Enlevez peluche et poussière en brossant à l'aide du pinceau:

- Dans les guides-fils et leviers.
- Sur le pied presseur et sa barre.

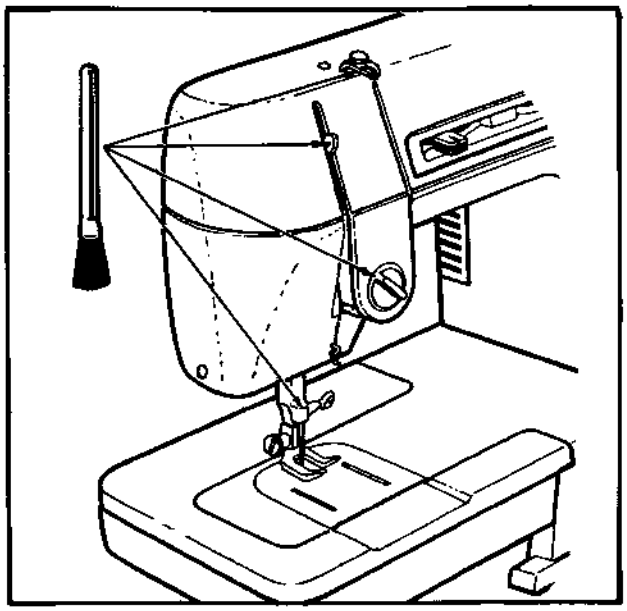

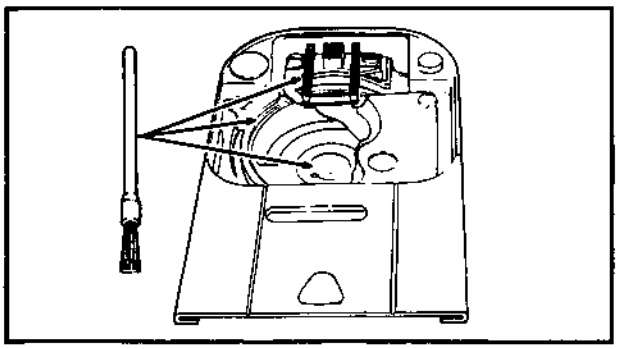

- Caja de bobina y áreas de la plancha de aguja.

Su máquina debería ser verificada periódicamente por el servicio SINGER local o por un representante SINGER autorizado para evitar deterioros.

- Bobbin case and needle plate areas.

Your machine should be periodically checked by your local SINGER dealer for wear.

- Dans le support de canette et sur la plaque à aiguille.

Votre machine peut être révisée périodiquement par votre magasin SINGER.

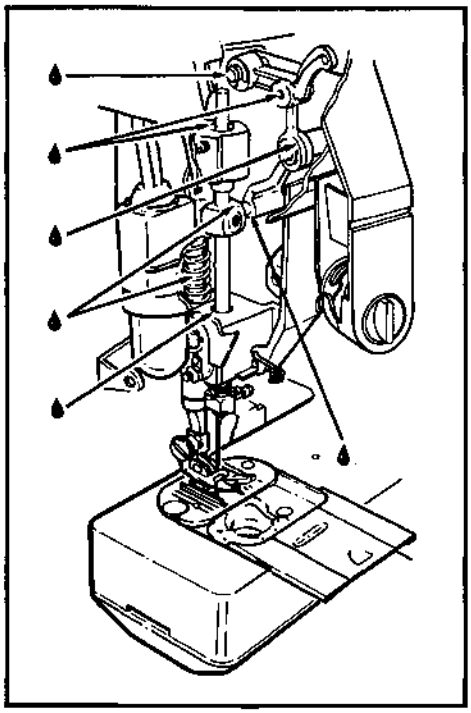

Engrase de la máquina

La frecuencia de engrase de la máquina dependerá de la frecuencia de su uso y del lugar donde se guarde. La siguiente guía orientativa prevé el coser varias veces durante una semana, pero si utiliza la máquina con más frecuencia, engrásela más a menudo que lo que indica la guía orientativa.

Antes de engrasar, asegúrese de que ha desconectado el enchufe de la red y de que ha limpiado por completo todas las áreas como se ha indicado anteriormente.

Una vez al año, aproximadamente, engrase todas las conexiones movibles, como se muestra, para asegurar la libertad de movimientos y para proteger las piezas metálicas del desgaste excesivo. Para determinar qué conexiones se mueven y precisan engrase, quite la placa frontal, y gire el volante con la mano, despacio. Al engrasar, aplique únicamente aceite SINGER* en los puntos indicados.

El aceite SINGER tiene una preparación especial y no contiene impurezas, que puedan interferir con la acción suave de las piezas de precisión.

Lubricating the machine

How often you need to lubricate the machine depends on how often you use it and where you keep it. The following general guidelines assume that you will be sewing several times a week. But if you use your machine more frequently, lubricate it more often than the guidelines suggest.

Approximately once a year, lubricate all moving connections, as shown, to ensure freedom of movement and to protect metal parts from excessive wear.

To determine which connections move and need lubrication, turn the handwheel slowly, by hand, while face plate is removed.

When lubricating, apply only SINGER* oil at the points shown. SINGER oil is specially prepared and does not contain harmful deposits that can interfere with the smooth action of precision parts.

Lubrification de la machine

La fréquence de cette opération dépend de la fréquence d'utilisation. Les indications ci-dessous sont données pour une utilisation régulière plusieurs fois par semaine.

Si vous utilisez votre machine chaque jour, graissez-la plus souvent qu'indiqué.

Environ une fois par an, graissez toutes les pièces en mouvement, comme illustré, pour conserver la souplesse au mécanisme et protéter les pièces métalliques d'une usure excessive.

Pour bien situer les pièces nécessitant un graissage, tournez le volant à la main vers vous après avoir retiré la plaque de face.

Pour graisser, n'utilisez que de l'huile SINGER*. Elle a été spécialement raffinée et ne contient pas de dépôt pouvant nuire au fonctionnement de précision du mécanisme.

Changing the light bulb

Caution: Before changing light bulb, make sure you have removed plug from socket outlet and remove face plate which covers the light bulb. Be sure to replace the face plate which covers the light bulb before operating the machine.

This machine is designed to use a 15-watt maximum light bulb with a bayonet fitting.

- Loosen and remove screw (1) located on face plate.
- Remove face plate by grasping it around the bottom edge and pulling toward the left, then down and away from machine.
- Do not attempt to unscrew light bulb.
- Push bulb up into socket and turn in the direction of arrows to unlock bulb pin.
- Pull bulb down and out of socket.

- Push new bulb up into socket and turn in the direction of arrows until pins lock into position.
- Replace face plate again and tighten screw.

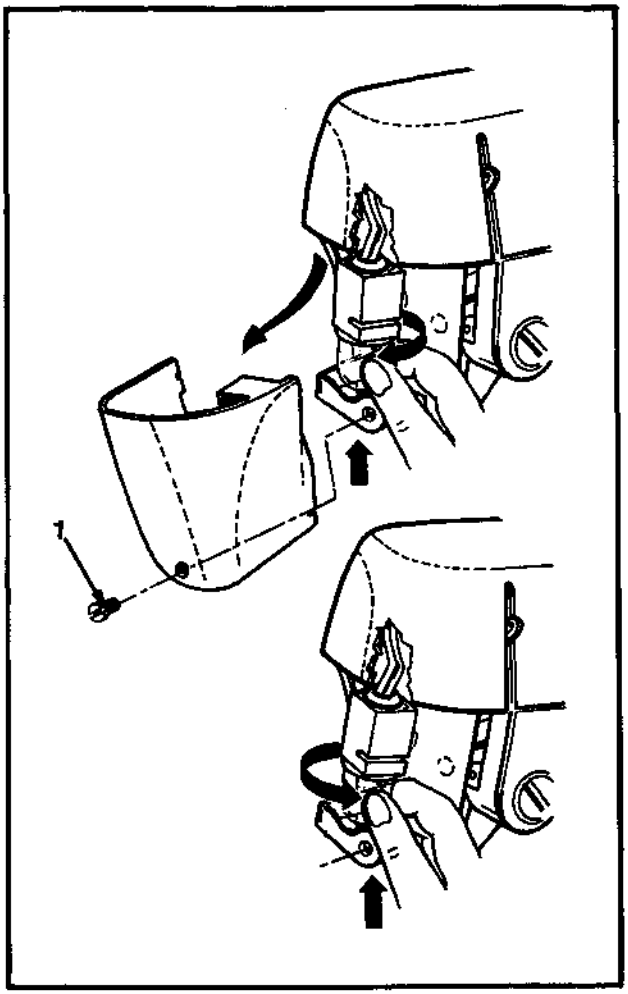

Cambio de la bombilla

Precaución: Antes de cambiar la bombilla, asegúrese de haber desconectado el enchufe de la red y quitado la placa frontal que la cubre. Asegúrese de volver a colocar la placa antes de accionar la máquina.

Esta máquina está diseñada para utilizar una bombilla de 15 watios como máximo tipo bayoneta.

- Afloje y quite el tornillo (1) situado en la placa frontal.
- Quite la placa, agarrándola por el extremo inferior y tirando hacia la izquierda, hacia abajo y hacia afuera de la máquina.
- No intente desenroscar la bombilla.
- Empújela hacia arriba y gírela en el sentido de las flechas para desbloquearla.
- Tire hacia abajo y afuera del receptáculo.

- Empuje la nueva bombilla hacia arriba, dentro del receptáculo y gírela en la dirección de las flechas hasta que el pivote entre en su punto de posición.
- Monte nuevamente la placa frontal y aprete el tornillo.

Changer l'ampoule

Attention: avant de changer l'ampoule, débranchez la machine, retirez la plaque de face; cette plaque devra être remise en place après avoir changé l'ampoule, avant de mettre la machine en marche.

Pour cette machine, utilisez une ampoule à baïonnette de 15 watts maximum.

- Dévissez la vis (1) de la plaque de face.
- Retirez la plaque en la tirant vers la gauche et vers le bas.
- N'essayez pas de dévisser l'ampoule.
- Poussez l'ampoule vers le haut dans la douille et tournez dans le sens de la flèche.
- Retirez l'ampoule.

- Mettez en place la nouvelle ampoule dans la douille et tournez dans le sens de la flèche pour verrouiller en position.
- Replacez nouvellement la plaque de face et serrez la vis.

Performance checklist

When sewing difficulties occur, look back through this manual to make sure you are correctly following the instructions. If you still have a problem, the reminders below may help you to correct it.

Needle Does Not Move

Is machine connected to electrical supply?
Is the power and light switch on?
Is controller connected?
Is the handwheel engaged for bobbin winding?

Needle Moves But Stitch Is Not Formed

Is needle defective?
Is needle fully inserted into needle clamp?
Are bobbin and needle correctly threaded?
Is bobbin correctly inserted into bobbin case?

Needle Breaks

Is needle straight and sharp?
Is needle correct size?
Is needle fully inserted into needle clamp?
Are controls properly set?
Are accessories correct for application?

Bobbin Winding Difficulties

Is thread unwinding freely from spool?
Is bobbin winder engaged?
Is thread end securely held at start of wind?
Is thread hanging up on the slit on the thread spool?

Upper Thread Breaks

Is machine properly threaded?
Is thread freely unwinding from spool?
Is proper spool cap being used?
Is needle correct size for thread?
Is upper thread tension too tight?
Is bobbin case properly inserted?
Is bobbin rim free of nicks?

Lower Thread Breaks

Is bobbin correctly wound?
Is bobbin correctly inserted into bobbin case?
Is bobbin case correctly threaded?
Is thread hanging up on the slit on the thread spool?

Skipped Stitches

Is machine properly threaded?
Is fabric firmly held down?
Is needle correct style and size?
Is needle straight and sharp?

Fabric Does Not Move Properly Under Presser Foot

Is presser foot correctly attached to machine?
Is presser foot lowered?
Is stitch length correctly set?

Lista de verificaciones

Cuando aparezcan dificultades al coser, consulte este manual para asegurarse de que sigue correctamente las instrucciones. Si aún así continuasen los problemas, los recordatorios siguientes pueden ayudarla para corregirlos.

La aguja no se mueve

¿Está la máquina conectada a la red?
¿Está abierto el botón de fuerza y luz?
¿Está conectado el regulador?
¿Está conectado el devanador?

La aguja se mueve pero no se forma el punto

¿Está la aguja defectuosa?
¿Está la aguja totalmente insertada dentro del sujetador?
¿Están enhebradas correctamente la bobina y la aguja?
¿Está la bobina correctamente insertada en su caja?

Se rompe la aguja

¿Está la aguja recta y con punta?
¿Es la aguja del tamaño correcto?
¿Está la aguja totalmente introducida dentro del sujetador?
¿Están los controles colocados apropiadamente?
¿Son correctos los accesorios para la aplicación?

Dificultades en el devanado

¿Se devana correctamente el hilo del carrete?
¿Está conectado el devanador?
¿Está sujeto con seguridad el extremo del hilo al empezar el devanado?
¿Está el hilo enganchado en la ranura del carrete de hilo?

El hilo superior se rompe

¿Está la máquina enhebrada apropiadamente?
¿Se devana correctamente el hilo del carrete?
¿Se está utilizando el sujetador de carrete apropiado?
¿Es la aguja del tamaño correcto para el hilo?
¿Está demasiado prieta la tensión del hilo superior?
¿Está la caja de bobina debidamente insertada?
¿Está el borde de la bobina libre de muescas?

El hilo inferior se rompe

¿Está la bobina correctamente devanada?
¿Está la bobina correctamente insertada en su caja?
¿Está la caja de bobina correctamente enhebrada?

Fallo de puntos

¿Está la máquina enhebrada apropiadamente?
¿Está el tejido sujeto con seguridad?
¿Es la aguja del estilo y tamaño correctos?
¿Está la aguja recta y con punta?

El tejido no se mueve apropiadamente debajo del prensatelas

¿Está el prensatelas unido correctamente a la máquina?
¿Está bajado el prensatelas?
¿Está correctamente colocada la longitud del punto?

Que faire si....

Si vous éprouvez quelques difficultés lors de l'utilisation de votre machine, le questionnaire ci-dessous vous permettra de déceler une éventuelle mauvaise manoeuvre.

Si votre aiguille ne bouge pas

Avez-vous branché votre machine?
Avez-vous mis la machine sous tension à l'aide de l'interrupteur?
Avez-vous branché le rhéostat?
N'avez-vous pas débrayé le mécanisme en appuyant sur le symbole canette au centre du volant?

Le point ne se fait pas

L'aiguille est-elle épointée?
L'aiguille est-elle entièrement en place dans le pince-aiguille?
L'enfilage supérieur et inférieur sont-ils corrects?

Le fil de bobine casse

La machine est-elle bien enfilée?
Le fil se déroule-t'il librement?
Avez-vous utilisé l'étrier correspondant au diamètre de la bobine?
La grosseur de l'aiguille est-elle adaptée à la grosseur de fil utilisé?
Le support de canette est-il bien en place?
N'y a-t'il pas de bourre sur le bord de la canette?

Le fil de canette se casse

La canette est-elle correctement remplie?
La canette est-elle correctement mise en place dans son support?

L'aiguille casse

L'aiguille n'est-elle pas tordue?
La grosseur de l'aiguille convient-elle à la nature du tissu cousu?
Les sélecteurs sont-ils bien en place?
Les accessoires utilisés conviennent-ils au travail?

Confection de la canette difficile

Le fil se déroule-t'il facilement de la bobine?
Le dévidoir est-il mis en place?
Avez-vous tenu fermement le fil pour commencer le remplissage?
Le fil n'est pas arrêté par la fente de la bobine.
L'enfilage du support de canette est-il correct?
Le fil est-il passé dans la fente du support?

Saute de point

La machine est-elle correctement enfilée?
Le tissu est-il bien maintenu par le pied presseur?
La catégorie et la grosseur de l'aiguille sont-elles bien adaptées?
L'aiguille n'est-elle ni tordue, ni épointée?

Le tissu ne se déplace pas sous le pied presseur

Le pied presseur est-il correctement attaché en place?
Le pied presseur est-il baissé?
Le sélecteur de longueur de point est-il en position normale de couture?

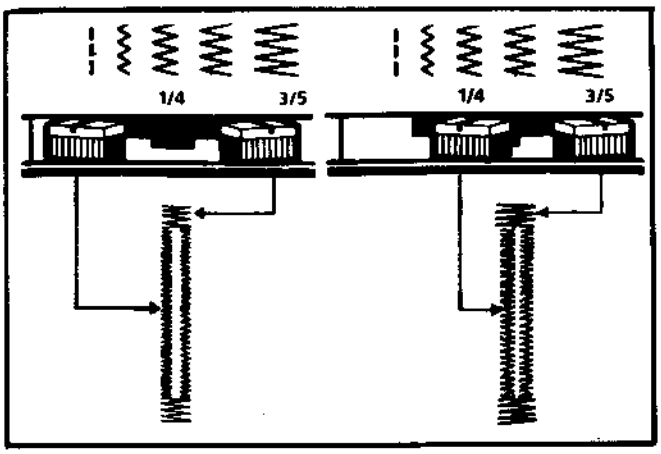

Manual buttonholes

(For machine with and without built-in buttonholer)

- Stitch Selection: Zig-zag (Pattern Disc 1)
- Stitch Width: (see illus.)
  Width may be varied to sew narrower or wider buttonholes
- Needle Position:
- Stitch Length: between **0** and **1**

Note: For best results use the buttonhole foot (L) available for purchase at your local Sewing Center.

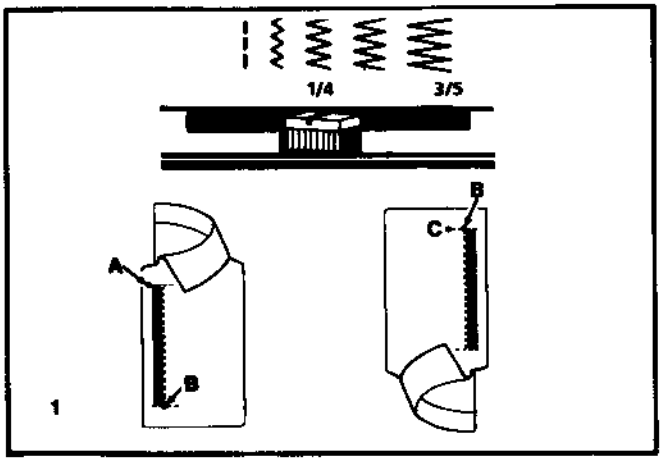

Step 1. Side Stitching: Position needle in fabric at point **A.** Lower foot and stitch to end of marking.

Step 2. Leave needle in fabric at point **B.** Raise foot and pivot work on needle. Lower foot. Take one stitch without changing width setting, bringing work to point **C.**

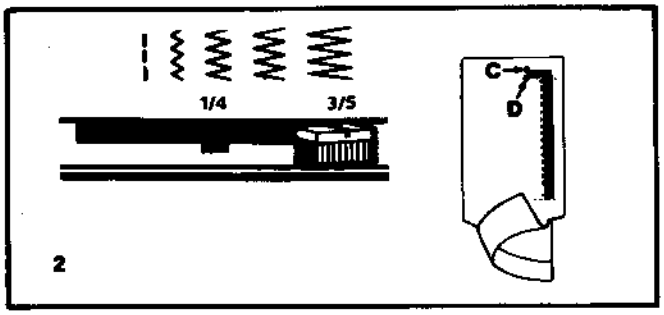

Step 3. Bar Tack: Adjust stitch width selector for bar tacks and take at least six stitches. Stop at point **D.**

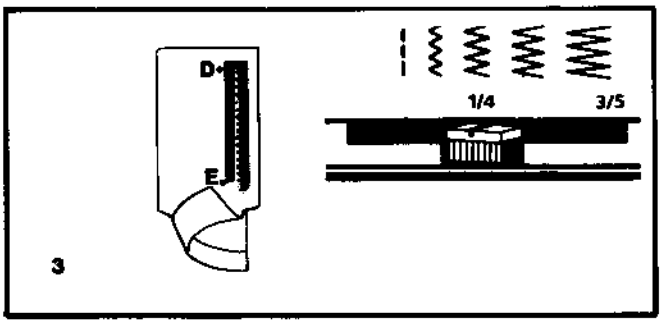

Step 4. Side Stitching: Readjust stitch width selector for side stitching. Complete work to point **E.** Leave needle in fabric.

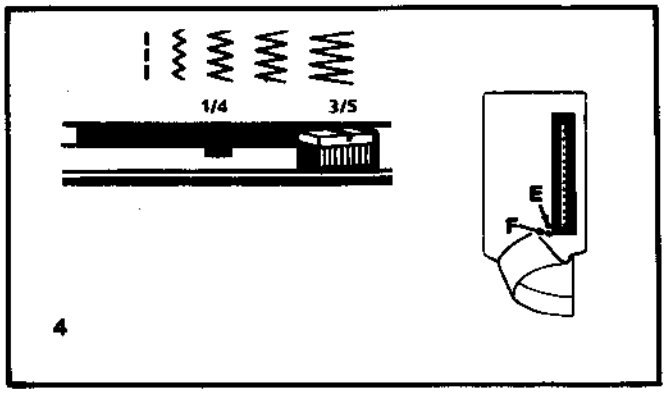

Step 5. Final Bar Tack: Adjust stitch width selector for bar tacks, and take at least six stitches ending at point **F.**

Como hacer ojales manualmente

- Ancho de puntada: vea figura
- Posición Aguja: 
- Largo puntada: entre **0** y **1**

Nota: Para los mejores resultados, emplee el prensatelas para ojales disponible en su Centro de Costura local.

1. **Costura Lateral:** Coloque la aguja en la tela en el punto **A.** Baje el pié y cosa hasta en final de la marca. Deje la aguja en el punto **B** de la tela. Levante el pié y gire la tela. Baje el pié. Haga una puntada sin cambiar el ancho de puntada, la tela quedará en el punto **C.**

2. **Remate:** Ajuste el selector del ancho de puntada para remates y efectúe un mínimo de 6 puntadas. Deténgase en el punto **D.**

3. **Costura Lateral:** Reajuste el selector del ancho de la puntada para costura lateral. Cosa hasta el punto **E.** Deje la aguja en el material.

4. **Remate Final:** Coloque el selector del ancho de la puntada para remates y haga por lo menos 6 puntadas finalizando en el punto **F.**

Manuel boutonnière

- Largeur du point: voir l'illustration.
- Position de l'aiguille: 
- Longueur du point: entre **0** et **1.**

Note: Pour obtenir les meilleurs résultats, vous pouvez acheter un pied pour boutonnière à votre Centre de Couture local.

1. **Piqüre de la 1re lèvre:** piquer l'aiguille dans le tissu au point **A.** Abaisser le pied et piquer sur toute la longueur. Laisser l'aiguille dans le tissu au point **B.** Relever le pied et faire pivoter l'ouvrage autour de l'aiguille. Abaisser le pied. Faire un point de façon à amener l'aiguille au point **C.**

2. **1er arrêt:** régler le sélecteur de largeur du point et piquer 6 points au moins. S'arrêter au point **D.**

3. **Piqüre de la 2e lèvre:** régler à nouveau la largeur du point pour exécuter la deuxième lèvre. Piquer jusqu'au point **E.** Laisser l'aiguille dans le tissu.

4. **2e arrêt:** régler le sélecteur de largeur du point et piquer au moins 6 points en terminant au point **F.**

Notes
Notas personales
Notes personnelles

SINGER*

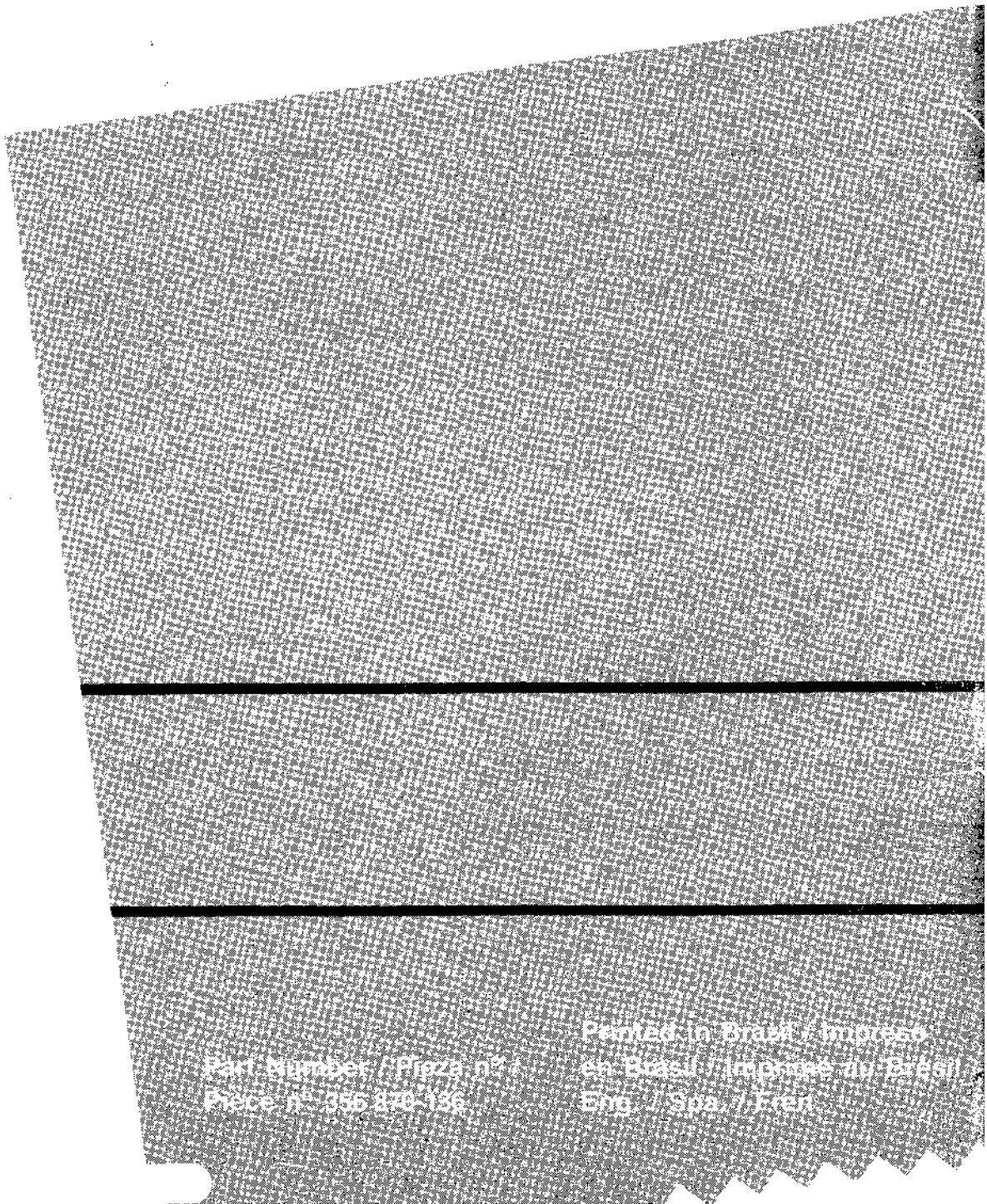

Salles Moreira