Heavy Duty 0425

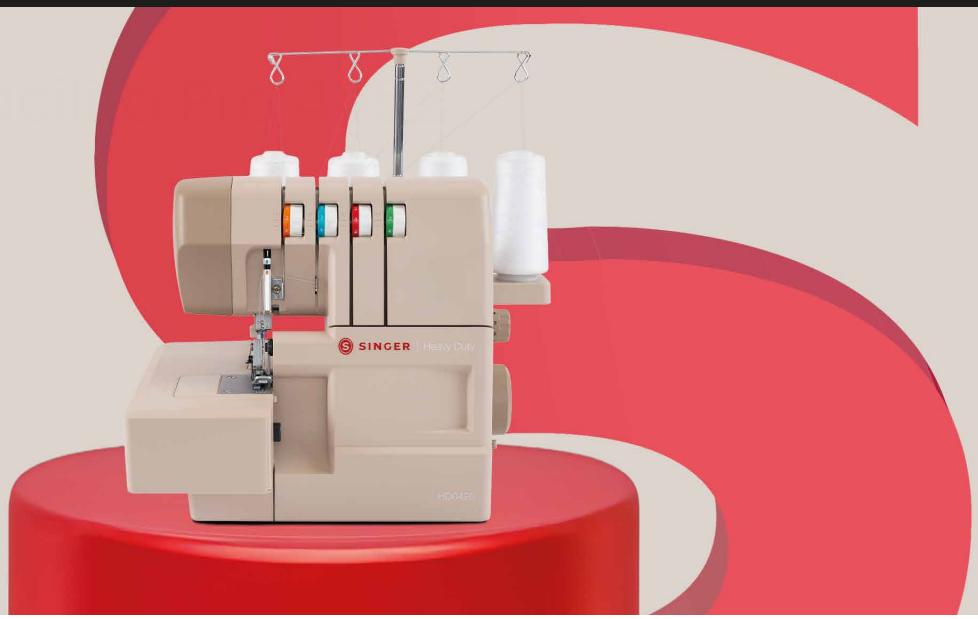

Lleva tus proyectos al siguiente nivel con SINGER® HD0425.
Combina potencia, precisión y facilidad de uso en una máquina diseñada para brindar un rendimiento constante y acompañarte en todo tipo de proyectos.

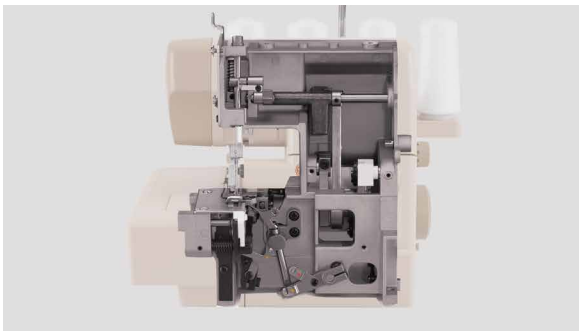



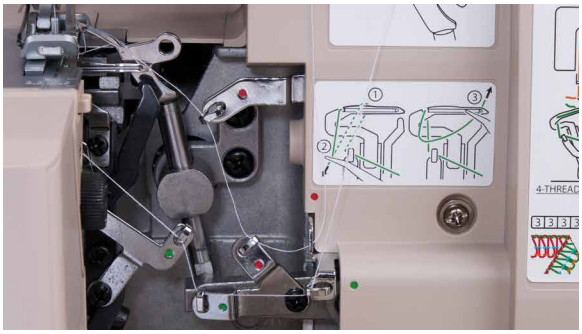

Motor Heavy Duty de uso rudo
Ofrece la potencia y el desempeño necesarios para trabajar con una amplia variedad de telas, desde materiales ligeros hasta tejidos gruesos, brindando costuras consistentes y un acabado profesional.

Estructura interna de metal
La estructura interna es totalmente de metal y proporciona mayor durabilidad y estabilidad en la costura.

Amplia variedad creativa
Sobrehilados con 4, 3 o 2 hilos. Obtén hasta 13 opciones de puntada para sobrehilado como costura plana, dobladillos enrollados y más.

Discos de tensión ajustables
Ajusta la tensión de los hilos para crear fácilmente dobladillos enrollados, festones, olanes, fruncidos y terminados planos con un acabado profesional.

Interruptor de seguridad
Evita que la máquina avance mientras esté abierta la cubierta abatible

Guía de enhebrado fácil
Las rutas de enhebrado codificadas por colores muestran claramente dónde va cada hilo, lo que hace que la configuración sea rápida, intuitiva y sin frustraciones.

- **Accesorio separador**
  Ayuda a realizar un terminado más fino con dos hilos.
- **Cuchilla fija y cuchilla móvil**
  La cuchilla móvil es más largas para cortar el sobrante de la tela al mismo tiempo que sobrehíla.
- **Selector de ancho de puntada**
  Ajusta el ancho de la puntada, dependiendo lo que desee realizar.
- **Selector de largo de puntada**
  Sus diferentes largos te permiten coser varios tipos de tela, así como, realizar diversas funciones.
- **Regulador de arrastre diferencial**
  Mecanismo diseñado para realizar diferentes funciones como plisados, olanes y para coser en distintos tipos de tela.
- **Sistema de alimentación superior**
  Permite que la calidad de las puntadas sea uniforme en todos los tipos de tela que se utilicen.
- **Cubierta abatible con interruptor de seguridad**
  En su interior muestra un diagrama de enhebrado.
- **Luz LED**
  Ilumina el área de costura, se mantiene siempre brillante y no disminuye su
  intensidad.
- **Brazo libre**
  Con sólo quitar la extensión de la base hace más fácil la costura de mangas, puños o cualquier tipo de prendas tubulares o pequeñas.
- **Antena guía hilos**
  Ayuda a que los hilos se deslicen fácilmente evitando que se enreden.
- **Ventosas sujetadoras**
  Contiene cuatro ventosas en la base que fijan la máquina a la mesa para evitar el movimiento.
- **Asa retráctil**
  Facilita su transportación de un lugar a otro.

Terminados

- Sobrehilado de 4 hilos
- Overlock de 3 hilos (estrecha y ancha)
- Costura plana de 3 hilos (estrecha)
- Costura decorativa de escalera
- Costura plana de 3 hilos (ancha)
- Costura invisible
- Borde estrecho de 3 hilos
- Overlock envuelto de 3 hilos (ancho)
- Costura de lechuga
- Borde enrollado de 3 hilos
- Overlock de 2 hilos (estrecho y ancho) para telas elásticas
- Overlock de 2 hilos (estrecho y ancho) para telas rígidas
- Borde enrollado de 2 hilos





Observaciones

- Cose hasta 1,300 puntadas por minuto.
- Sobrehíla y corta simultáneamente.

Accesorios

- Prensatelas básico de Overlock
- Separador
- Pinzas de enhebrado
- Paquete de agujas
- Desarmador
- Cuchilla de repuesto
- Brocha limpiadora
- Aceite

Dimensiones y Peso

